ROGUE OUTCAST 1 BEAM

# Quick Reference Guide

| | |
|---|---|
| English | EN |
| Español | ES |
| Français | FR |
| Deutsch | DE |
| Nederlands | NL |

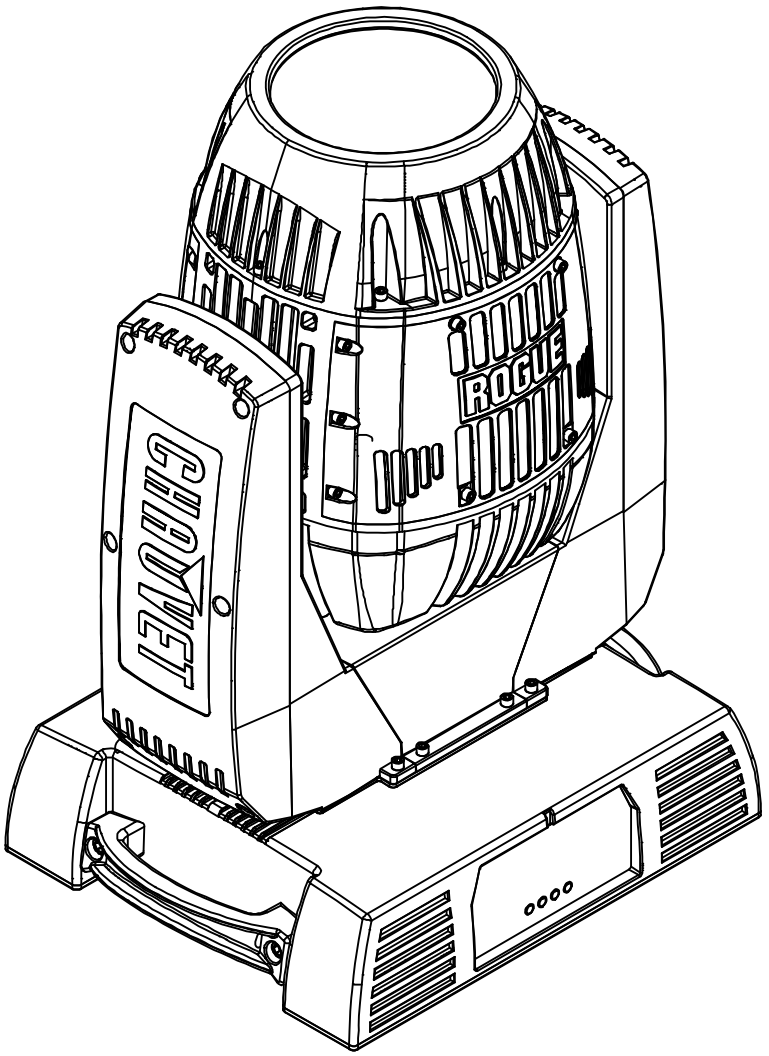


CHAUVET PROFESSIONAL

# About This Guide

The Rogue Outcast 1 Beam Quick Reference Guide (QRG) has basic product information such as connection, mounting, menu options, and DMX values. Download the User Manual from www.chauvetprofessional.com for more details.

## Disclaimer

The information and specifications contained in this QRG are subject to change without notice.

## LIMITED WARRANTY

**FOR WARRANTY REGISTRATION AND COMPLETE TERMS AND CONDITIONS PLEASE VISIT OUR WEBSITE.**
**For Customers in the United States and Mexico:** www.chauvetlighting.com/warranty-registration.
**For Customers in the United Kingdom, Republic of Ireland, Belgium, the Netherlands, Luxembourg, France, and Germany:** www.chauvetlighting.eu/warranty-registration.
Chauvet warrants that this product shall be free from defects in material and workmanship under normal use, for the period specified in, and subject to the exclusions and limitations set forth in the full limited warranty on our website. This warranty extends only to the original purchaser of the product and is not transferable. To exercise rights under this warranty, you must provide proof of purchase in the form of an original sales receipt from an authorized dealer that shows the product name and date of purchase. THERE ARE NO OTHER EXPRESS OR IMPLIED WARRANTIES. This warranty gives you specific legal rights. You may also have other rights that vary from state to state and country to country. This warranty is valid only in the United States, United Kingdom, Republic of Ireland, Belgium, the Netherlands, Luxembourg, France, Germany and Mexico. For warranty terms in other countries, please consult your local distributor.

## Safety Notes

These Safety Notes include important information about installation, use, and maintenance.

- DO NOT open this product. It contains no user-serviceable parts.
- DO NOT look at the light source when the product is on.
- DO NOT operate this product if the housing, lenses, or cables appear damaged.
- DO NOT connect this product to a dimmer or rheostat.
- DO NOT leave any flammable material within 50 cm of this product while operating or connected to power.
- DO NOT submerged this product. Temporary outdoor operation is fine (IP65).
- Not for permanent outdoor installation in locations with extreme environmental conditions. This includes, but is not limited to:
    - Exposure to a marine/saline environment (within 3 miles of a saltwater body of water).
    - Where the normal high or low temperatures of the location exceed the temperature ranges in this manual.
    - Locations that are prone to flooding or being buried in snow.
    - Other areas where the product will be subject to extreme radiation or caustic substances.
- CAUTION: When transferring product from extreme temperature environments, (e.g. cold truck to warm humid ballroom) condensation may form on the internal electronics of the product. To avoid causing a failure, allow product to fully acclimate to the surrounding environment before connecting it to power.
- CAUTION: This product's housing may be hot when lights are operating.
- USE a safety cable when mounting this product overhead.
- ONLY connect this product to a grounded and protected circuit.
- ONLY use the hanging/mounting bracket or the handles to carry this product. Do not carry by the moving head.
- To eliminate unnecessary wear and improve its lifespan, during periods of non-use completely disconnect the product from power via breaker or by unplugging it.
- Mount this product in a location with adequate ventilation, at least 20 in (50 cm) from adjacent surfaces.
- In the event of a serious operating problem, stop using immediately.
- The maximum ambient temperature is 113 °F (45 °C). Do not operate this product at higher temperatures.

## Contact

Outside the U.S., U.K., Ireland, Benelux, France, Germany, or Mexico, contact your distributor to request support or return a product. Refer to Contact Us at the end of this QRG for contact information.

## What is Included

- Rogue Outcast 1 Beam
- Seetronic Powerkon IP65 power cord
- 2 Omega brackets with mounting hardware
- Quick Reference Guide

## AC Power

This product has an auto-ranging power supply that can work with an input voltage range of 100–240 VAC, 50/60 Hz.

### AC Plug

| Connection | Wire (U.S.) | Wire (Europe) | Screw Color |
|---|---|---|---|
| AC Live | Black | Brown | Yellow/Brass |
| AC Neutral | White | Blue | Silver |
| AC Ground | Green/Yellow | Green/Yellow | Green |

**To eliminate unnecessary wear and improve its lifespan, during periods of non-use completely disconnect the product from power via breaker or by unplugging it.**

### Replacing the Fuse

1. Disconnect the product from power.
2. Using a flat-head screwdriver, unscrew the fuse holder cap from the housing.
3. Remove blown fuse and replace with a good fuse of the same type and rating.
4. Screw the fuse holder cap back in place and reconnect power.

## DMX Linking

The Rogue Outcast 1 Beam will work with a DMX controller using a 5-pin IP-rated DMX serial connection. A DMX Primer is available from www.chauvetprofessional.com.

### DMX Connection

The Rogue Outcast 1 Beam uses a 5-pin IP-rated DMX data connection for its DMX personalities: **16CH** and **19CH**. See the User Manual for information about connecting and configuring the product for DMX operation.

### RDM (Remote Device Management)

Remote Device Management, or RDM, is a standard for allowing DMX-enabled devices to communicate bi-directionally along existing DMX cabling. Check the DMX controller's User Manual or with the manufacturer, as not all DMX controllers have this capability. The Rogue Outcast 1 Beam supports RDM protocol that allows feedback to make changes to menu map options. Download the User Manual from www.chauvetprofessional.com for more details.

## Mounting

Before mounting this product, read the Safety Notes. Use at least one mounting point per product. Make sure the mounting clamps are capable of supporting the weight of the product. For Chauvet's line of mounting clamps, go to http://trusst.com/productcategory/truss-clamps/.

### Mounting Diagram

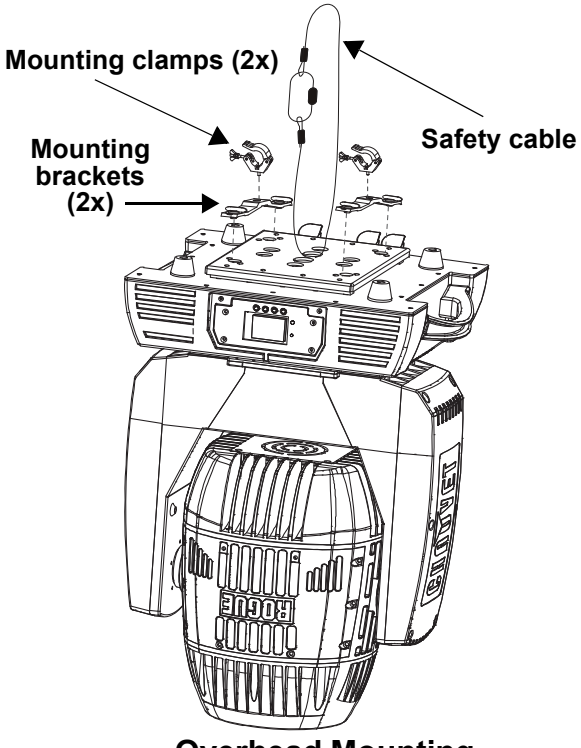


**Overhead Mounting**

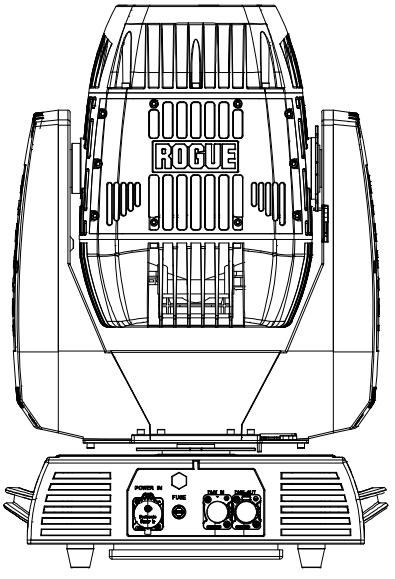


**Floor Mounting**

## Control Panel Description

| Button | Function |
|---|---|
| **<MENU>** | Exits from the current menu or function |
| **<ENTER>** | Enables the currently displayed menu or sets the currently selected value into the selected function |
| **<UP>** | Navigates upwards through the menu list and increases the numeric value when in a function |
| **<DOWN>** | Navigates downwards through the menu list and decreases the numeric value when in a function |

## Menu Map

| Main Level | Programming Levels | | | | Description |
|---|---|---|---|---|---|
| **Address** | **001–497** | | | | Sets the starting address |
| **Run Mode** | **DMX** | **16CH** | | | Selects the DMX personality |
| | | **19CH** | | | |
| | **Auto Test** | | | | Auto test all functions |
| | **Manual Test** | **Pan** | **0–255** | | Manually control and test all settings through the control panel |
| | | **Pan Fine** | | | |
| | | **Tilt** | | | |
| | | **Tilt Fine** | | | |
| | | **P/T Speed** | | | |
| | | **Dimmer** | | | |
| | | **Dimmer Fine** | | | |
| | | **Shutter** | | | |
| | | **Color** | | | |
| | | **Gobo** | | | |
| | | **Prism1** | | | |
| | | **Prism1 Rotate** | | | |
| | | **Prism2** | | | |
| | | **Prism2 Rotate** | | | |
| | | **Focus** | | | |
| | | **Frost** | | | |
| | | **P/T Macro** | | | |
| | | **P/T Ma. Speed** | | | |
| | | **Special Function** | | | |
| **Setup** | **Pan Reverse** | | **YES** | | Reversed pan |
| | | | **NO** | | Normal pan |
| | **Tilt Reverse** | | **YES** | | Reversed tilt |
| | | | **NO** | | Normal tilt |
| | **Screen Reverse** | | **YES** | | Inverted screen display |
| | | | **NO** | | Normal screen display |
| | | | **AUTO** | | Automatic screen display |
| | **Pan Angle** | | **540** | | 540° pan range |
| | | | **360** | | 360° pan range |
| | | | **180** | | 180° pan range |
| | **Tilt Angle** | | **270** | | 270° tilt range |
| | | | **180** | | 180° tilt range |
| | | | **90** | | 90° tilt range |
| | **BL. O. P/T Move** | | **YES** | | Blackout while panning/tilting |
| | | | **NO** | | Disable blackout while panning/tilting |
| | **BL. O. Color Move** | | **YES** | | Blackout while color wheel is moving |
| | | | **NO** | | Disable blackout while color wheel is moving |
| | **BL. O. Gobo Move** | | **YES** | | Blackout while gobo wheels are moving |
| | | | **NO** | | Disable blackout while gobo wheels are moving |

| Main Level | Programming Levels | | | Description |
|---|---|---|---|---|
| Setup (continuation) | Lamp Settings | On/Off | ON | Turns lamp on/off |
| | | | OFF | |
| | | State/ Power On | ON | Defines the status of lamp when powering up product |
| | | | OFF | |
| | | Off via DMX | YES | Turns off the unit via DMX controller |
| | | | NO | |
| | | On if DMX On | YES | Turns lamp on when DMX signal is detected |
| | | | NO | |
| | | Off if DMX Off | YES | Turns lamp off when DMX signal is lost |
| | | | NO | |
| | | Ignition Delay | 0–255 | Selects duration of delay between product power on and lamp power on |
| | | Low Power Delay | 0–255 | Selects the duration of delay when shutter is closed and lamp enters lower power state |
| | | Reset Lamp Time | YES | Resets lamp timer to 0 |
| | | | NO | Leaves lamp time unchanged |
| | Maintenance Timer | Interval | 10–250 | Defines amount of hours between maintenance |
| | | Remain Time | NO | Resets amount of time remaining in maintenance cycle |
| | | | RESET | |
| | Reset Function | Pan/Tilt | YES/NO | Reset individual functions or all functions from start-up |
| | | Shutter/ Prism | | |
| | | Color | | |
| | | Gobo | | |
| | | Frost/ Focus | | |
| | | All | | |
| | Factory Settings | YES | | Reset to factory default settings |
| | | NO | | |
| Sys Info | Disp Ver | V_ | | Shows display version |
| | P&T Ver | V_ | | Shows pan/tilt version |
| | Gobo Ver | V_ | | Shows gobo version |
| | Prism Ver | V_ | | Shows prism version |
| | other Ver | V_ | | Shows base version |
| | Running Mode | _ _ _ | | Shows current running mode |
| | DMX Address | _ _ _ | | Shows current DMX address |
| | Lamp On Time | _ _ _ _ | | Shows lamp on time |
| | Remain Time | _ _ _ _ | | Shows lamp maintenance time |
| | Temperature1 | _ _ C | | Shows the product's temperature in °C |
| | Temperature2 | _ _ C | | |
| | Lamp Voltage | _ _ V | | Shows lamp voltage |
| | Lamp Current | _ _ A | | Shows lamp current |
| | Lamp Power | _ _ _W | | Shows lamp power |
| | Base Fan 1 | | | Shows base fan speed |
| | Base Fan 2 | _ _ _ _ | | |
| | Base Fan 3 | _ _ _ _ | | |
| | DefogFan5 | _ _ _ _ | | Shows fan speed |
| | Lamp Fan 6 | _ _ _ _ | | |
| | Lamp Fan 7 | _ _ _ _ | | |
| | Lamp Fan 8 | _ _ _ _ | | |
| | UID | _ _ _ _ _ _ _ _ _ _ _ _ | | Shows product UID |

## DMX Values

### 19CH

| Channel | Function | Value | Percent/Setting |
|---|---|---|---|
| **1** | **Pan** | 000 ⇔ 255 | 0–100% |
| **2** | **Pan fine** | 000 ⇔ 255 | Fine control (16-bit) |
| **3** | **Tilt** | 000 ⇔ 255 | 0–100% |
| **4** | **Tilt fine** | 000 ⇔ 255 | Fine control (16-bit) |
| **5** | **Pan/tilt speed** | 000 ⇔ 255 | Fast to slow |
| **6** | **Dimmer** | 000 ⇔ 255 | 0–100% |
| **7** | **Dimmer fine** | 000 ⇔ 255 | Fine control (16-bit) |
| **8** | **Strobe** | 000 ⇔ 007 | No function |
| | | 008 ⇔ 015 | On |
| | | 016 ⇔ 131 | Synchronized strobe, slow to fast |
| | | 132 ⇔ 167 | Fast off, slow on (slow to fast) |
| | | 168 ⇔ 203 | Slow off, fast on (slow to fast) |
| | | 204 ⇔ 239 | Pulse strobe, slow to fast |
| | | 240 ⇔ 250 | Random strobe, slow to fast |
| | | 251 ⇔ 255 | On |
| **9** | **Color wheel** | 000 ⇔ 004 | Open |
| | | 005 ⇔ 008 | Red |
| | | 009 ⇔ 012 | Orange |
| | | 013 ⇔ 016 | Cyan |
| | | 017 ⇔ 020 | Light green |
| | | 021 ⇔ 024 | Light yellow |
| | | 025 ⇔ 028 | Lavender |
| | | 029 ⇔ 032 | Pink |
| | | 033 ⇔ 036 | Dark yellow |
| | | 037 ⇔ 040 | Magenta |
| | | 041 ⇔ 044 | Bright blue |
| | | 045 ⇔ 048 | CTO 5600K |
| | | 049 ⇔ 052 | CTO 6500K |
| | | 053 ⇔ 056 | White |
| | | 057 ⇔ 060 | Blue |
| | | 061 ⇔ 127 | Split colors |
| | | 128 ⇔ 189 | Clockwise color scroll, fast to slow |
| | | 190 ⇔ 193 | Stop |
| | | 194 ⇔ 255 | Counterclockwise color scroll, slow to fast |

| Channel | Function | Value | Percent/Setting |
|---|---|---|---|
| 10 | Gobo wheel | 000 ⇔ 003 | Open |
| | | 004 ⇔ 006 | Gobo 1 |
| | | 007 ⇔ 009 | Gobo 2 |
| | | 010 ⇔ 012 | Gobo 3 |
| | | 013 ⇔ 015 | Gobo 4 |
| | | 016 ⇔ 018 | Gobo 5 |
| | | 019 ⇔ 021 | Gobo 6 |
| | | 022 ⇔ 024 | Gobo 7 |
| | | 025 ⇔ 027 | Gobo 8 |
| | | 028 ⇔ 030 | Gobo 9 |
| | | 031 ⇔ 033 | Gobo 10 |
| | | 034 ⇔ 036 | Gobo 11 |
| | | 037 ⇔ 039 | Gobo 12 |
| | | 040 ⇔ 042 | Gobo 13 |
| | | 043 ⇔ 045 | Gobo 14 |
| | | 046 ⇔ 048 | Gobo 15 |
| | | 049 ⇔ 051 | Gobo 16 |
| | | 052 ⇔ 055 | Gobo 17 |
| | | 056 ⇔ 059 | Open |
| | | 060 ⇔ 063 | Gobo 1 shaking, slow to fast |
| | | 064 ⇔ 067 | Gobo 2 shaking, slow to fast |
| | | 068 ⇔ 071 | Gobo 3 shaking, slow to fast |
| | | 072 ⇔ 075 | Gobo 4 shaking, slow to fast |
| | | 076 ⇔ 079 | Gobo 5 shaking, slow to fast |
| | | 080 ⇔ 083 | Gobo 6 shaking, slow to fast |
| | | 084 ⇔ 087 | Gobo 7 shaking, slow to fast |
| | | 088 ⇔ 091 | Gobo 8 shaking, slow to fast |
| | | 092 ⇔ 095 | Gobo 9 shaking, slow to fast |
| | | 096 ⇔ 099 | Gobo 10 shaking, slow to fast |
| | | 100 ⇔ 103 | Gobo 11 shaking, slow to fast |
| | | 104 ⇔ 107 | Gobo 12 shaking, slow to fast |
| | | 108 ⇔ 111 | Gobo 13 shaking, slow to fast |
| | | 112 ⇔ 115 | Gobo 14 shaking, slow to fast |
| | | 116 ⇔ 119 | Gobo 15 shaking, slow to fast |
| | | 120 ⇔ 123 | Gobo 16 shaking, slow to fast |
| | | 124 ⇔ 127 | Gobo 17 shaking, slow to fast |
| | | 128 ⇔ 189 | Clockwise gobo scroll, fast to slow |
| | | 190 ⇔ 193 | Stop |
| | | 194 ⇔ 255 | Counterclockwise gobo scroll, slow to fast |
| 11 | Prism 1 | 000 ⇔ 004 | No function |
| | | 005 ⇔ 255 | Prism insert |
| 12 | Rotating prism 1 | 000 ⇔ 127 | Prism index |
| | | 128 ⇔ 189 | Clockwise rotation, fast to slow |
| | | 190 ⇔ 193 | Stop |
| | | 194 ⇔ 255 | Counterclockwise rotation, slow to fast |
| 13 | Prism 2 | 000 ⇔ 004 | No function |
| | | 005 ⇔ 255 | Prism index |
| 14 | Rotating prism 2 | 000 ⇔ 127 | Prism index |
| | | 128 ⇔ 189 | Clockwise rotation, fast to slow |
| | | 190 ⇔ 193 | Stop |
| | | 194 ⇔ 255 | Counterclockwise rotation, slow to fast |
| 15 | Focus | 000 ⇔ 255 | 0–100% |
| 16 | Frost | 000 ⇔ 255 | 0–100% |

| Channel | Function | Value | Percent/Setting |
|---|---|---|---|
| 17 | Movement macros | 000 ⇔ 007 | No function |
| | | 008 ⇔ 015 | Effect 1 |
| | | 016 ⇔ 023 | Effect 2 |
| | | 024 ⇔ 031 | Effect 3 |
| | | 032 ⇔ 039 | Effect 4 |
| | | 040 ⇔ 047 | Effect 5 |
| | | 048 ⇔ 055 | Effect 6 |
| | | 056 ⇔ 063 | Effect 7 |
| | | 064 ⇔ 071 | Effect 8 |
| | | 072 ⇔ 079 | Effect 9 |
| | | 080 ⇔ 087 | Effect 10 |
| | | 088 ⇔ 095 | Effect 11 |
| | | 096 ⇔ 103 | Effect 12 |
| | | 104 ⇔ 111 | Effect 13 |
| | | 112 ⇔ 119 | Effect 14 |
| | | 120 ⇔ 127 | Effect 15 |
| | | 128 ⇔ 135 | Effect 16 |
| | | 136 ⇔ 143 | Effect 17 |
| | | 144 ⇔ 151 | Effect 18 |
| | | 152 ⇔ 159 | Effect 19 |
| | | 160 ⇔ 167 | Effect 20 |
| | | 168 ⇔ 175 | Effect 21 |
| | | 176 ⇔ 183 | Effect 22 |
| | | 184 ⇔ 191 | Effect 23 |
| | | 192 ⇔ 199 | Effect 24 |
| | | 200 ⇔ 207 | Effect 25 |
| | | 208 ⇔ 215 | Effect 26 |
| | | 216 ⇔ 223 | Effect 27 |
| | | 224 ⇔ 231 | Effect 28 |
| | | 232 ⇔ 239 | Effect 29 |
| | | 240 ⇔ 247 | Effect 30 |
| | | 248 ⇔ 255 | Effect 31 |
| 18 | Movement macro speed | 000 ⇔ 255 | Fast to slow |

| Channel | Function | Value | Percent/Setting |
|---|---|---|---|
| 19 | Control | 000 ⇔ 009 | No function |
| | | 010 ⇔ 019 | Defogging fan on, slow to fast |
| | | 020 ⇔ 029 | Defogging fan off |
| | | 030 ⇔ 039 | No function |
| | | 040 ⇔ 049 | No function |
| | | 050 ⇔ 059 | Pan/tilt fast mode |
| | | 060 ⇔ 069 | Pan/tilt normal mode |
| | | 070 ⇔ 079 | Blackout during pan/tilt (3 sec hold) |
| | | 080 ⇔ 089 | Disable pan/tilt blackout (3 sec hold) |
| | | 090 ⇔ 099 | Blackout while color wheel is moving (3 sec hold) |
| | | 100 ⇔ 109 | Disable color wheel blackout (3 sec hold) |
| | | 110 ⇔ 119 | Blackout while gobo wheels are moving (3 sec hold) |
| | | 120 ⇔ 129 | Disable gobo wheel blackout (3 sec hold) |
| | | 130 ⇔ 139 | Lamp on |
| | | 140 ⇔ 149 | Pan/tilt reset |
| | | 150 ⇔ 159 | Color wheel reset |
| | | 160 ⇔ 169 | Gobo wheel reset |
| | | 170 ⇔ 179 | Strobe/prism reset |
| | | 180 ⇔ 189 | No function |
| | | 190 ⇔ 199 | Frost/focus reset |
| | | 200 ⇔ 209 | All reset |
| | | 210 ⇔ 219 | Blackout all function during pan/tilt |
| | | 220 ⇔ 229 | Disable blackout all function during pan/tilt |
| | | 230 ⇔ 239 | Lamp off |
| | | 240 ⇔ 255 | No function |

**16CH**

| Channel | Function | Value | Percent/Setting |
|---|---|---|---|
| **1** | **Pan** | 000 ⇔ 255 | 0–100% |
| **2** | **Pan fine** | 000 ⇔ 255 | Fine control (16-bit) |
| **3** | **Tilt** | 000 ⇔ 255 | 0–100% |
| **4** | **Tilt fine** | 000 ⇔ 255 | Fine control (16-bit) |
| **5** | **Pan/tilt speed** | 000 ⇔ 255 | Fast to slow |
| **6** | **Dimmer** | 000 ⇔ 255 | 0–100% |
| **7** | **Strobe** | 000 ⇔ 007 | No function |
| | | 008 ⇔ 015 | On |
| | | 016 ⇔ 131 | Synchronized strobe, slow to fast |
| | | 132 ⇔ 167 | Fast off, slow on (slow to fast) |
| | | 168 ⇔ 203 | Slow off, fast on (slow to fast) |
| | | 204 ⇔ 239 | Pulse strobe, slow to fast |
| | | 240 ⇔ 250 | Random strobe, slow to fast |
| | | 251 ⇔ 255 | On |
| **8** | **Color wheel** | 000 ⇔ 004 | Open |
| | | 005 ⇔ 008 | Red |
| | | 009 ⇔ 012 | Orange |
| | | 013 ⇔ 016 | Cyan |
| | | 017 ⇔ 020 | Light green |
| | | 021 ⇔ 024 | Light yellow |
| | | 025 ⇔ 028 | Lavender |
| | | 029 ⇔ 032 | Pink |
| | | 033 ⇔ 036 | Dark yellow |
| | | 037 ⇔ 040 | Magenta |
| | | 041 ⇔ 044 | Bright blue |
| | | 045 ⇔ 048 | CTO 5600K |
| | | 049 ⇔ 052 | CTO 6500K |
| | | 053 ⇔ 056 | White |
| | | 057 ⇔ 060 | Blue |
| | | 061 ⇔ 127 | Split colors |
| | | 128 ⇔ 189 | Clockwise color scroll, fast to slow |
| | | 190 ⇔ 193 | Stop |
| | | 194 ⇔ 255 | Counterclockwise color scroll, slow to fast |

| Channel | Function | Value | Percent/Setting |
|---|---|---|---|
| 9 | Gobo wheel 1 | 000 ⇔ 003 | Open |
| | | 004 ⇔ 006 | Gobo 1 |
| | | 007 ⇔ 009 | Gobo 2 |
| | | 010 ⇔ 012 | Gobo 3 |
| | | 013 ⇔ 015 | Gobo 4 |
| | | 016 ⇔ 018 | Gobo 5 |
| | | 019 ⇔ 021 | Gobo 6 |
| | | 022 ⇔ 024 | Gobo 7 |
| | | 025 ⇔ 027 | Gobo 8 |
| | | 028 ⇔ 030 | Gobo 9 |
| | | 031 ⇔ 033 | Gobo 10 |
| | | 034 ⇔ 036 | Gobo 11 |
| | | 037 ⇔ 039 | Gobo 12 |
| | | 040 ⇔ 042 | Gobo 13 |
| | | 043 ⇔ 045 | Gobo 14 |
| | | 046 ⇔ 048 | Gobo 15 |
| | | 049 ⇔ 051 | Gobo 16 |
| | | 052 ⇔ 055 | Gobo 17 |
| | | 056 ⇔ 059 | Open |
| | | 060 ⇔ 063 | Gobo 1 shaking, slow to fast |
| | | 064 ⇔ 067 | Gobo 2 shaking, slow to fast |
| | | 068 ⇔ 071 | Gobo 3 shaking, slow to fast |
| | | 072 ⇔ 075 | Gobo 4 shaking, slow to fast |
| | | 076 ⇔ 079 | Gobo 5 shaking, slow to fast |
| | | 080 ⇔ 083 | Gobo 6 shaking, slow to fast |
| | | 084 ⇔ 087 | Gobo 7 shaking, slow to fast |
| | | 088 ⇔ 091 | Gobo 8 shaking, slow to fast |
| | | 092 ⇔ 095 | Gobo 9 shaking, slow to fast |
| | | 096 ⇔ 099 | Gobo 10 shaking, slow to fast |
| | | 100 ⇔ 103 | Gobo 11 shaking, slow to fast |
| | | 104 ⇔ 107 | Gobo 12 shaking, slow to fast |
| | | 108 ⇔ 111 | Gobo 13 shaking, slow to fast |
| | | 112 ⇔ 115 | Gobo 14 shaking, slow to fast |
| | | 116 ⇔ 119 | Gobo 15 shaking, slow to fast |
| | | 120 ⇔ 123 | Gobo 16 shaking, slow to fast |
| | | 124 ⇔ 127 | Gobo 17 shaking, slow to fast |
| | | 128 ⇔ 189 | Clockwise gobo scroll, fast to slow |
| | | 190 ⇔ 193 | Stop |
| | | 194 ⇔ 255 | Counterclockwise gobo scroll, slow to fast |
| 10 | Prism 1 | 000 ⇔ 004 | No function |
| | | 005 ⇔ 255 | Prism insert |
| 11 | Rotating prism 1 | 000 ⇔ 127 | Prism index |
| | | 128 ⇔ 189 | Clockwise rotation, fast to slow |
| | | 190 ⇔ 193 | Stop |
| | | 194 ⇔ 255 | Counterclockwise rotation, slow to fast |
| 12 | Prism 2 | 000 ⇔ 004 | No function |
| | | 005 ⇔ 255 | Prism index |
| 13 | Rotating prism 2 | 000 ⇔ 127 | Prism index |
| | | 128 ⇔ 189 | Clockwise rotation, fast to slow |
| | | 190 ⇔ 193 | Stop |
| | | 194 ⇔ 255 | Counterclockwise rotation, slow to fast |
| 14 | Focus | 000 ⇔ 255 | 0–100% |
| 15 | Frost | 000 ⇔ 255 | 0–100% |

| Channel | Function | Value | Percent/Setting |
|---|---|---|---|
| 16 | Control | 000 ⇔ 009 | No function |
| | | 010 ⇔ 019 | Defogging fan on, slow to fast |
| | | 020 ⇔ 029 | Defogging fan off |
| | | 030 ⇔ 039 | No function |
| | | 040 ⇔ 049 | No function |
| | | 050 ⇔ 059 | Pan/tilt fast mode |
| | | 060 ⇔ 069 | Pan/tilt normal mode |
| | | 070 ⇔ 079 | Blackout during pan/tilt (3 sec hold) |
| | | 080 ⇔ 089 | Disable pan/tilt blackout (3 sec hold) |
| | | 090 ⇔ 099 | Blackout while color wheel is moving (3 sec hold) |
| | | 100 ⇔ 109 | Disable color wheel blackout (3 sec hold) |
| | | 110 ⇔ 119 | Blackout while gobo wheels are moving (3 sec hold) |
| | | 120 ⇔ 129 | Disable gobo wheel blackout (3 sec hold) |
| | | 130 ⇔ 139 | Lamp on |
| | | 140 ⇔ 149 | Pan/tilt reset |
| | | 150 ⇔ 159 | Color wheel reset |
| | | 160 ⇔ 169 | Gobo wheel reset |
| | | 170 ⇔ 179 | Strobe/prism reset |
| | | 180 ⇔ 189 | No function |
| | | 190 ⇔ 199 | Frost/focus reset |
| | | 200 ⇔ 209 | All reset |
| | | 210 ⇔ 219 | Blackout all function during pan/tilt |
| | | 220 ⇔ 229 | Disable blackout all function during pan/tilt |
| | | 230 ⇔ 239 | Lamp off |
| | | 240 ⇔ 255 | No function |

# Acerca de Esta Guía

La Guía de Referencia Rápida (GRR) del Rogue Outcast 1 Beam contiene información básica sobre el producto, como montaje, opciones de menú y valores DMX. Descargue el Manual de Usuario de www.chauvetprofessional.com para información más detallada.

## Exención de Responsabilidad

La información y especificaciones contenidas en esta GRR están sujetas a cambio sin previo aviso.

## GARANTÍA LIMITADA

**PARA VER EL REGISTRO DE GARANTÍA Y LOS TÉRMINOS Y CONDICIONES COMPLETOS, VISITE NUESTRO SITIO WEB.**

**Para clientes en los Estados Unidos y México:** www.chauvetlighting.com/warranty-registration.

**Para clientes en Reino Unido, República de Irlanda, Bélgica, Países Bajos, Luxemburgo, Francia y Alemania:** www.chauvetlighting.eu/warranty-registration.

Chauvet garantiza que este producto estará libre de defectos de material y mano de obra en condiciones de uso normales, durante el periodo especificado, sujeto siempre a las exclusiones y limitaciones establecidas en la garantía limitada completa de nuestro sitio web. Esta garantía se concede únicamente al comprador original del producto y no es transferible. Para ejercer los derechos que otorga esta garantía, usted debe proporcionar una prueba de compra en forma de un recibo de compra original, expedido por un distribuidor autorizado, donde figure el nombre del producto y la fecha de compra. NO EXISTEN OTRAS GARANTÍAS EXPRESAS NI IMPLÍCITAS. Esta garantía le otorga derechos legales específicos. Es posible que a usted le asistan otros derechos, que variarán dependiendo del estado o del país. Esta garantía solamente es válida en los Estados Unidos, Reino Unido, República de Irlanda, Bélgica, Países Bajos, Luxemburgo, Francia, Alemania y México. Para conocer los términos de garantía en otros países, consulte a su distribuidor local.

## Notas de Seguridad

- NO abra este producto. No contiene piezas reparables por el usuario.
- NO mire a la fuente de luz cuando el producto esté encendido.
- NO deje ningún material inflamable a menos de 50 cm de este producto mientras esté funcionando o conectado a la alimentación.
- NO ponga en funcionamiento este producto si sospecha que la carcasa, lentes o cables están dañados.
- NO conecte este producto a un atenuador o reostato.
- NO sumerja este producto (IP65). La operación temporal en exteriores es correcta.
- No apto para la instalación permanente en exteriores en lugares con condiciones ambientales extremas. Estas incluyen, sin limitarse a ellas:
    - Exposición a un ambiente marino/salino (a menos de 4,8 km de una masa de agua salada).
    - Cuando las temperaturas máxima o mínima habituales del lugar superan los rangos de temperatura en este manual.
    - Lugares proclives a inundaciones o a ser sepultados por la nieve.
    - Otras zonas en las que el producto esté expuesto a radiación extrema o sustancias cáusticas.
- CUIDADO: La carcasa de este producto está caliente cuando las luces están en funcionamiento.
- CUIDADO: Cuando transfiera el producto desde ambientes con temperatura extrema (p. ej., del remolque frío de un camión a una sala de baile con calor y humedad), puede formarse condensación en la electrónica interna del producto. Para evitar que se produzca una avería, deje que el producto se aclimate completamente al ambiente antes de conectar la alimentación.
- USE un cable de seguridad cuando monte este producto en lo alto.
- Conecte este producto SOLO a un circuito con toma de tierra y protegido.
- Use SOLAMENTE los soportes de colgar/montar para mover este producto.
- Para evitar un desgaste innecesario y alargar su vida útil, desconecte complemente el producto de la alimentación, mediante el interruptor o desenchufándolo, durante los periodos en los que no se use.
- Monte este producto en una ubicación con ventilación adecuada, al menos a 20" (50 cm) de superficies adyacentes.
- En caso de un problema grave de funcionamiento, deje de usarlo inmediatamente.
- La máxima temperatura ambiente es de 113 °F (45 °C). No haga funcionar este producto a temperaturas más altas.

## Contacto

Fuera de EE. UU., Reino Unido, Irlanda, Benelux, Francia, Alemania o México póngase en contacto con su distribuidor para solicitar asistencia o devolver un producto. Consulte Contact Us al final de este GRR para información de contacto.

## Qué va Incluido

- Rogue Outcast 1 Beam
- Cable de alimentación Seetronic Powerkon IP65
- 2 soportes Omega con material de montaje
- Guía de Referencia Rápida

## Corriente Alterna

Este producto tiene una fuente de alimentación con detección automática que.uede funcionar con un rango de tensión de entrada de100 a 240 VCA, 50/60 Hz.

### Enchufe CA

| Conexión | Cable (EE.UU.) | Cable (Europa) | Color del tornillo |
|---|---|---|---|
| CA Cargado | Negro | Marrón | Amarillo/Latón |
| CA Neutro | Blanco | Azul | Plata |
| CA Tierra | Verde/Amarillo | Verde/Amarillo | Verde |

**Para evitar un desgaste innecesario y alargar su vida útil, desconecte complemente el producto de la alimentación, mediante el interruptor o desenchufándolo, durante los periodos en los que no se use.**

### Sustitución del Fusible

1. Desconecte este producto de la alimentación.
2. Utilizando un destornillador plano, desatornille la tapa del portafusibles de la carcasa.
3. Quite el fusible fundido del portafusibles y sustitúyalo con uno nuevo del mismo tipo y categoría.
4. Vuelva a atornillar la tapa del portafusibles en su sitio y conecte de nuevo la alimentación.

## Enlace DMX

El Rogue Outcast 1 Beam funcionará con un controlador DMX utilizando una conexión serial DMX de 5 pines con clasificación IP. Hay un Manual DMX disponible en www.chauvetprofessional.com.

### Conexión DMX

El Rogue Outcast 1 Beam usa una conexión de datos DMX de 5 pines con clasificación IP para sus personalidades DMX: **16CH** y **19CH**. Vea el Manual de Usuario para conectar y configurar para funcionamiento DMX.

### RDM (gestión remota del dispositivo)

Remote Device Management (gestión remota del dispositivo) o RDM, es un estándar que permite a los dispositivos con capacidad DMX una comunicación bidireccional por un cableado DMX existente. El Rogue Outcast 1 Beam admite protocolo RDM, que posibilita información para supervisar cambiar las opciones del mapa de menú. Descargue el manual de usuario de www.chauvetprofessional.com para una información más detallada.

## Montaje

Antes de montar este producto, lea las Notas de Seguridad. Utilice al menos un punto de montaje por producto. Asegúrese de que las abrazaderas de montaje son capaces de soportar el peso del producto. Para nuestra línea Chauvet de abrazaderas de montaje, visite http://trusst.com/productcategory/truss-clamps/.

### Diagrama de montaje del producto

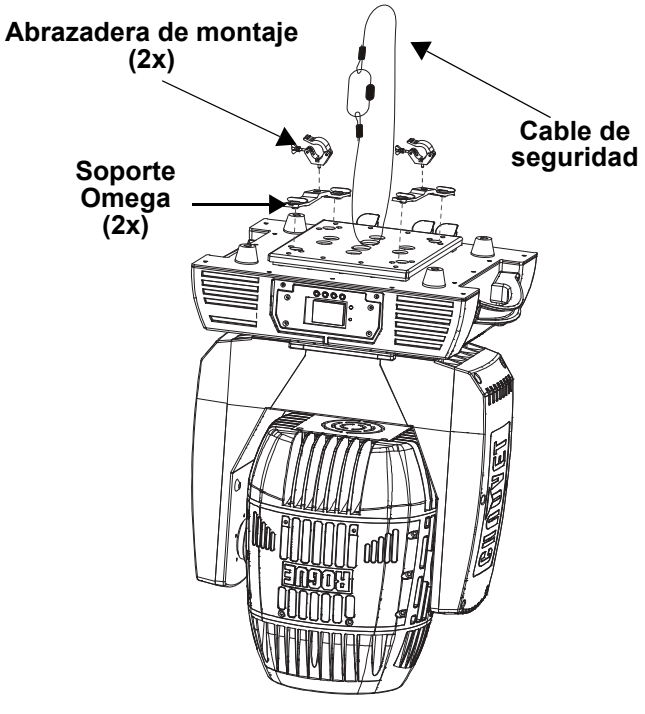


**Montaje en altura**

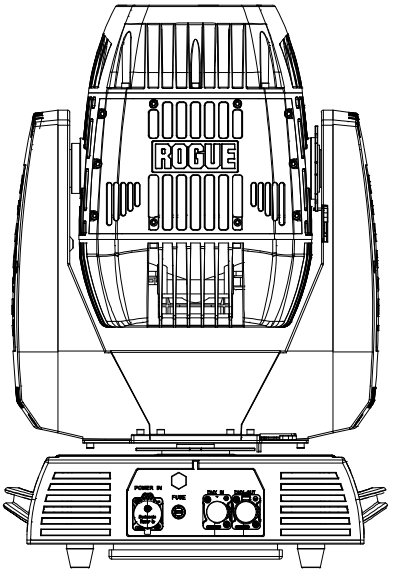


**Montaje en el suelo**

## Descripción del Panel de Control

| Botón | Función |
|---|---|
| **<MENU>** | Sale del menú o función actual |
| **<ENTER>** | Habilita el menú actualmente en pantalla o configura el valor seleccionado actualmente dentro de la función seleccionada |
| **<UP>** | Navega hacia arriba por la lista de menú y aumenta el valor numérico cuando está en una función |
| **<DOWN>** | Navega hacia abajo por la lista de menú y disminuye el valor numérico cuando está en una función |

## Mapa de Menú

| Nivel Principal | Niveles de Programación | | | | Descripción |
|---|---|---|---|---|---|
| **Address** | **001–497** | | | | Configura la dirección inicial DMX |
| **Run Mode** | **DMX** | **16CH** | | | Selecciona la personalidad DMX |
| | | **19CH** | | | |
| | **Auto Test** | | | | Inicia la secuencia de prueba del dispositivo |
| | **Manual Test** | **Pan** | **0–255** | | Permite control manual de toda la configuración desde el panel de control |
| | | **Pan Fine** | | | |
| | | **Tilt** | | | |
| | | **Tilt Fine** | | | |
| | | **P/T Speed** | | | |
| | | **Dimmer** | | | |
| | | **Dimmer Fine** | | | |
| | | **Shutter** | | | |
| | | **Color** | | | |
| | | **Gobo** | | | |
| | | **Prism1** | | | |
| | | **Prism1 Rotate** | | | |
| | | **Prism2** | | | |
| | | **Prism2 Rotate** | | | |
| | | **Focus** | | | |
| | | **Frost** | | | |
| | | **P/T Macro** | | | |
| | | **P/T Ma. Speed** | | | |
| | | **Special Function** | | | |
| **Setup** | **Pan Reverse** | | **YES** | | Invierte el functionamiento del desplazamiento lateral |
| | | | **NO** | | Funcionamiento de desplazamiento lateral normal |
| | **Tilt Reverse** | | **YES** | | Invierte el funcionamiento de la inclinación |
| | | | **NO** | | Funcionamiento inclinación normal |
| | **Screen Reverse** | | **YES** | | Pantalla invertada |
| | | | **NO** | | Pantalla normal |
| | | | **AUT** | | Pantalla automática |
| | **Pan Angle** | | **540** | | Selecciona el rango de desplazamiento lateral de 540° |
| | | | **360** | | Selecciona el rango de desplazamiento lateral de 360° |
| | | | **180** | | Selecciona el rango de desplazamiento lateral de 180° |
| | **Tilt Angle** | | **270** | | Selecciona el rango de inclinación de 270° |
| | | | **180** | | Selecciona el rango de inclinación de 180° |
| | | | **90** | | Selecciona el rango de inclinación de 90° |
| | **BL. O. P/T Move** | | **YES** | | Blackout mientras se deplaza/inclina |
| | | | **NO** | | No blackout mientras se deplaza/inclina |
| | **BL. O. Color Move** | | **YES** | | Blackout mientras la rueda de color se mueve |
| | | | **NO** | | No blackout mientras la rueda de color se mueve |
| | **BL. O. Gobo Move** | | **YES** | | Blackout mientras las ruedas de gobo se mueve |
| | | | **NO** | | No blackout mientras las ruedas de gobo se mueve |

| Nivel Principal | Niveles de Programación | | | Descripción |
|---|---|---|---|---|
| | Lamp Settings | On/Off | ON | Apaga/enciende la lámpara |
| | | | OFF | |
| | | State/Power On | ON | Define el estado de la lámpara cuando se da alimentación al producto |
| | | | OFF | |
| | | Off via DMX | YES | Apaga la unidad a través del controlador DMX |
| | | | NO | |
| | | On if DMX On | YES | Encienda la lámpara cuando detecta la señal DMX |
| | | | NO | |
| | | Off if DMX Off | YES | Apaga la lámpara cuando detecta la señal DMX |
| | | | NO | |
| | | Ignition Delay | 0–255 | Selecciona la duración del retardo entre el encendido del producto y el encendido de la lámpara |
| | | Low Power Delay | 0–255 | Selecciona la duración del retardo cuando el obturador se cierra y la lámpara entra en estado de bajo consumo |
| | | Reset Lamp Time | YES | Reinicia la cuenta de tiempo de la lámpara a 0 |
| | | | NO | Deja sin cambiar el tiempo de la lámpara |
| | Maintenance Timer | Interval | 10–250 | Define la cantidad de horas entre operaciones de mantenimiento |
| | | Remaining time | NO | Muestra en pantalla el tiempo restante del ciclo de mantenimiento |
| | | | RESET | |
| | Reset Function | Pan/Tilt | YES/NO | Restablece las funciones individuales o todas las funciones desde el arranque |
| | | Shutter/ Prism | | |
| | | Color | | |
| | | Gobo | | |
| | | Frost/ Focus | | |
| | | All | | |
| | Factory Settings | YES | | Restablece el dispositivo a la configuración de fábrica |
| | | NO | | |
| Sys Info | Disp Ver | V_ | | Muestra la versión de pantalla |
| | P&T Ver | V_ | | Muestra la versión panoramico/inclinacion |
| | Gobo Ver | V_ | | Muestra la versión de gobo |
| | Prism Ver | V_ | | Muestra la versión del prisma |
| | other Ver | V_ | | Muestra la versión base |
| | Running Mode | _ _ _ | | Muestra el modo de ejecución actual |
| | DMX Address | _ _ _ | | Muestra la dirreción DMX actual |
| | Lamp On Time | _ _ _ _ | | Muestra la lámpara a tiempo |
| | Remain Time | _ _ _ _ | | Muestra el tiempo de mantenimiento de la lámpara |
| | Temperature1 | _ _ C | | Muestra la temperatura del producto en ° C |
| | Temperature2 | _ _ C | | |
| | Lamp Voltage | _ _ V | | Muestra el voltaje de la lámpara |
| | Lamp Current | _ _ A | | Muestra la corriente de la lámpara |
| | Lamp Power | _ _ _W | | Muestra el alimentation de la lámpara |
| | Base Fan 1 | | | Muestra la velocidad base del ventilador |
| | Base Fan 2 | _ _ _ _ | | |
| | Base Fan 3 | _ _ _ _ | | |
| | DefogFan5 | _ _ _ _ | | Muestra la velocidad del ventilador |
| | Lamp Fan 6 | _ _ _ _ | | |
| | Lamp Fan 7 | _ _ _ _ | | |
| | Lamp Fan 8 | _ _ _ _ | | |
| | UID | _ _ _ _ _ _ _ _ _ _ _ _ | | Muestra información de UID |

## Valores DMX

### 19CH

| Canal | Función | Valor | Porcentaje/Configuración |
|---|---|---|---|
| **1** | **Panoramico** | 000 ⇔ 255 | 0–100% |
| **2** | **Panoramico fino** | 000 ⇔ 255 | Control fino (16-bit) |
| **3** | **Inclinación** | 000 ⇔ 255 | 0–100% |
| **4** | **Inclinación fino** | 000 ⇔ 255 | Control fino (16-bit) |
| **5** | **Velocidad de panoramico/inclinación** | 000 ⇔ 255 | Rápido a lento |
| **6** | **Atenuador** | 000 ⇔ 255 | 0–100% |
| **7** | **Atenuador fino** | 000 ⇔ 255 | Control fino (16-bit) |
| **8** | **Obturador** | 000 ⇔ 007 | Sin función |
| | | 008 ⇔ 015 | Abierto |
| | | 016 ⇔ 131 | Luz estroboscópica sincronizada, lento a rápido |
| | | 132 ⇔ 167 | Rápido apagado, lento encendido (lento a rápido) |
| | | 168 ⇔ 203 | Lento apagado, rápido encendido (lento a rápido) |
| | | 204 ⇔ 239 | Estroboscópico de pulso, lento a rápido |
| | | 240 ⇔ 250 | Luz estroboscópica aleatoria, lento a rápido |
| | | 251 ⇔ 255 | Abierto |
| **9** | **Rueda de color** | 000 ⇔ 004 | Abierto |
| | | 005 ⇔ 008 | Rojo |
| | | 009 ⇔ 012 | Naranja |
| | | 013 ⇔ 016 | Cian |
| | | 017 ⇔ 020 | Verde claro |
| | | 021 ⇔ 024 | Amarillo claro |
| | | 025 ⇔ 028 | Lavanda |
| | | 029 ⇔ 032 | Rosado |
| | | 033 ⇔ 036 | Amarillo oscuro |
| | | 037 ⇔ 040 | Magenta |
| | | 041 ⇔ 044 | Azul brillante |
| | | 045 ⇔ 048 | CTO 5600K |
| | | 049 ⇔ 052 | CTO 6500K |
| | | 053 ⇔ 056 | Blanco |
| | | 057 ⇔ 060 | Azul |
| | | 061 ⇔ 127 | Colores divididos |
| | | 128 ⇔ 189 | Desplazamiento de color, rápido a lento |
| | | 190 ⇔ 193 | Parada |
| | | 194 ⇔ 255 | Desplazamiento inverso de color, lento a rápido |

| Canal | Función | Valor | Porcentaje/Configuración |
|---|---|---|---|
| **10** | **Rueda de gobo** | 000 ⇔ 003 | Abierto |
| | | 004 ⇔ 006 | Gobo 1 |
| | | 007 ⇔ 009 | Gobo 2 |
| | | 010 ⇔ 012 | Gobo 3 |
| | | 013 ⇔ 015 | Gobo 4 |
| | | 016 ⇔ 018 | Gobo 5 |
| | | 019 ⇔ 021 | Gobo 6 |
| | | 022 ⇔ 024 | Gobo 7 |
| | | 025 ⇔ 027 | Gobo 8 |
| | | 028 ⇔ 030 | Gobo 9 |
| | | 031 ⇔ 033 | Gobo 10 |
| | | 034 ⇔ 036 | Gobo 11 |
| | | 037 ⇔ 039 | Gobo 12 |
| | | 040 ⇔ 042 | Gobo 13 |
| | | 043 ⇔ 045 | Gobo 14 |
| | | 046 ⇔ 048 | Gobo 15 |
| | | 049 ⇔ 051 | Gobo 16 |
| | | 052 ⇔ 055 | Gobo 17 |
| | | 056 ⇔ 059 | Abierto |
| | | 060 ⇔ 063 | Vibración de gobo 1, lento a rápido |
| | | 064 ⇔ 067 | Vibración de gobo 2, lento a rápido |
| | | 068 ⇔ 071 | Vibración de gobo 3, lento a rápido |
| | | 072 ⇔ 075 | Vibración de gobo 4, lento a rápido |
| | | 076 ⇔ 079 | Vibración de gobo 5, lento a rápido |
| | | 080 ⇔ 083 | Vibración de gobo 6, lento a rápido |
| | | 084 ⇔ 087 | Vibración de gobo 7, lento a rápido |
| | | 088 ⇔ 091 | Vibración de gobo 8, lento a rápido |
| | | 092 ⇔ 095 | Vibración de gobo 9, lento a rápido |
| | | 096 ⇔ 099 | Vibración de gobo 10, lento a rápido |
| | | 100 ⇔ 103 | Vibración de gobo 11, lento a rápido |
| | | 104 ⇔ 107 | Vibración de gobo 12, lento a rápido |
| | | 108 ⇔ 111 | Vibración de gobo 13, lento a rápido |
| | | 112 ⇔ 115 | Vibración de gobo 14, lento a rápido |
| | | 116 ⇔ 119 | Vibración de gobo 15, lento a rápido |
| | | 120 ⇔ 123 | Vibración de gobo 16, lento a rápido |
| | | 124 ⇔ 127 | Vibración de gobo 17, lento a rápido |
| | | 128 ⇔ 189 | Desplazamiento de gobo, rápido a lento |
| | | 190 ⇔ 193 | Parada |
| | | 194 ⇔ 255 | Desplazamiento inverso de gobo, lento a rápido |
| **11** | **Prisma 1** | 000 ⇔ 004 | Sin función |
| | | 005 ⇔ 255 | Insertar prisma |
| **12** | **Rotación de prisma 1** | 000 ⇔ 127 | Prisma giratorio indexación |
| | | 128 ⇔ 189 | Rotación de prisma, rápido a lento |
| | | 190 ⇔ 193 | Parada |
| | | 194 ⇔ 255 | Rotación inverso de prisma, lento a rápido |
| **13** | **Prisma 2** | 000 ⇔ 004 | Sin función |
| | | 005 ⇔ 255 | Indexado prisma |
| **14** | **Rotación de prisma 2** | 000 ⇔ 127 | Indexado prisma |
| | | 128 ⇔ 189 | Rotación de prisma, rápido a lento |
| | | 190 ⇔ 193 | Parada |
| | | 194 ⇔ 255 | Rotación inverso de prisma, lento a rápido |
| **15** | **Foco** | 000 ⇔ 255 | 0–100% |
| **16** | **Difusor** | 000 ⇔ 255 | 0–100% |

| Canal | Función | Valor | Porcentaje/Configuración |
|---|---|---|---|
| **17** | **Macros de movimiento** | 000 ⇔ 007 | Sin función |
| | | 008 ⇔ 015 | Efecto 1 |
| | | 016 ⇔ 023 | Efecto 2 |
| | | 024 ⇔ 031 | Efecto 3 |
| | | 032 ⇔ 039 | Efecto 4 |
| | | 040 ⇔ 047 | Efecto 5 |
| | | 048 ⇔ 055 | Efecto 6 |
| | | 056 ⇔ 063 | Efecto 7 |
| | | 064 ⇔ 071 | Efecto 8 |
| | | 072 ⇔ 079 | Efecto 9 |
| | | 080 ⇔ 087 | Efecto 10 |
| | | 088 ⇔ 095 | Efecto 11 |
| | | 096 ⇔ 103 | Efecto 12 |
| | | 104 ⇔ 111 | Efecto 13 |
| | | 112 ⇔ 119 | Efecto 14 |
| | | 120 ⇔ 127 | Efecto 15 |
| | | 128 ⇔ 135 | Efecto 16 |
| | | 136 ⇔ 143 | Efecto 17 |
| | | 144 ⇔ 151 | Efecto 18 |
| | | 152 ⇔ 159 | Efecto 19 |
| | | 160 ⇔ 167 | Efecto 20 |
| | | 168 ⇔ 175 | Efecto 21 |
| | | 176 ⇔ 183 | Efecto 22 |
| | | 184 ⇔ 191 | Efecto 23 |
| | | 192 ⇔ 199 | Efecto 24 |
| | | 200 ⇔ 207 | Efecto 25 |
| | | 208 ⇔ 215 | Efecto 26 |
| | | 216 ⇔ 223 | Efecto 27 |
| | | 224 ⇔ 231 | Efecto 28 |
| | | 232 ⇔ 239 | Efecto 29 |
| | | 240 ⇔ 247 | Efecto 30 |
| | | 248 ⇔ 255 | Efecto 31 |
| **18** | **Movimiento macro velocidad** | 000 ⇔ 255 | Rápido a lento |

| Canal | Función | Valor | Porcentaje/Configuración |
|---|---|---|---|
| 19 | Control | 000 ⇔ 009 | Sin función |
| | | 010 ⇔ 019 | Desempañando el ventilador encendido, lento a rápido |
| | | 020 ⇔ 029 | Desempañando el ventilador apagado |
| | | 030 ⇔ 039 | Sin función |
| | | 040 ⇔ 049 | Sin función |
| | | 050 ⇔ 059 | Modo rápido desplazamiento lateral/inclinación |
| | | 060 ⇔ 069 | Modo normal desplazamiento lateral/inclinación |
| | | 070 ⇔ 079 | Blackout durante desplazamiento lateral/inclinación (mantener 3 s) |
| | | 080 ⇔ 089 | Deshabilitar blackout de desplazamiento lateral/inclinación (mantener 3 s) |
| | | 090 ⇔ 099 | Blackout mientras se mueve la rueda de color (mantener 3 s) |
| | | 100 ⇔ 109 | Deshabilitar blackout de rueda de color (mantener 3 s) |
| | | 110 ⇔ 119 | Blackout mientras se mueve la rueda de gobo (mantener 3 s) |
| | | 120 ⇔ 129 | Deshabilitar blackout de rueda de gobo (mantener 3 s) |
| | | 130 ⇔ 139 | Lampára encendida |
| | | 140 ⇔ 149 | Restablecer desplazamiento lateral/inclinación |
| | | 150 ⇔ 159 | Restablecer rueda de color |
| | | 160 ⇔ 169 | Restablecer rueda de gobo |
| | | 170 ⇔ 179 | Restablecer obturador/prisma |
| | | 180 ⇔ 189 | Sin función |
| | | 190 ⇔ 199 | Restablecer difusor/foco |
| | | 200 ⇔ 209 | Restablecer todo |
| | | 210 ⇔ 219 | Blackout de todas las funciones durante desplazamiento lateral/inclinación |
| | | 220 ⇔ 229 | Deshabilitar blackout de todas las funciones durante desplazamiento lateral/inclinación |
| | | 230 ⇔ 239 | Lampára apagada |
| | | 240 ⇔ 255 | Sin función |

**16CH**

| Canal | Función | Valor | Porcentaje/Configuración |
|---|---|---|---|
| **1** | **Panoramico** | 000 ⇔ 255 | 0–100% |
| **2** | **Panoramico fino** | 000 ⇔ 255 | Control fino (16-bit) |
| **3** | **Inclinación** | 000 ⇔ 255 | 0–100% |
| **4** | **Inclinación fino** | 000 ⇔ 255 | Control fino (16-bit) |
| **5** | **Velocidad de panoramico/inclinación** | 000 ⇔ 255 | Rápido a lento |
| **6** | **Atenuador** | 000 ⇔ 255 | 0–100% |
| **7** | **Obturador** | 000 ⇔ 007 | Sin función |
| | | 008 ⇔ 015 | Abierto |
| | | 016 ⇔ 131 | Luz estroboscópica sincronizada, lento a rápido |
| | | 132 ⇔ 167 | Rápido apagado, lento encendido (lento a rápido) |
| | | 168 ⇔ 203 | Lento apagado, rápido encendido (lento a rápido) |
| | | 204 ⇔ 239 | Estroboscópico de pulso, lento a rápido |
| | | 240 ⇔ 250 | Luz estroboscópica aleatoria, lento a rápido |
| | | 251 ⇔ 255 | Abierto |
| **8** | **Rueda de color** | 000 ⇔ 004 | Abierto |
| | | 005 ⇔ 008 | Rojo |
| | | 009 ⇔ 012 | Naranja |
| | | 013 ⇔ 016 | Cian |
| | | 017 ⇔ 020 | Verde claro |
| | | 021 ⇔ 024 | Amarillo claro |
| | | 025 ⇔ 028 | Lavanda |
| | | 029 ⇔ 032 | Rosado |
| | | 033 ⇔ 036 | Amarillo oscuro |
| | | 037 ⇔ 040 | Magenta |
| | | 041 ⇔ 044 | Azul brillante |
| | | 045 ⇔ 048 | CTO 5600K |
| | | 049 ⇔ 052 | CTO 6500K |
| | | 053 ⇔ 056 | Blanco |
| | | 057 ⇔ 060 | Azul |
| | | 061 ⇔ 127 | Colores divididos |
| | | 128 ⇔ 189 | Desplazamiento de color, rápido a lento |
| | | 190 ⇔ 193 | Parada |
| | | 194 ⇔ 255 | Desplazamiento inverso de color, lento a rápido |

| Canal | Función | Valor | Porcentaje/Configuración |
|---|---|---|---|
| 9 | Rueda de gobo | 000 ⇔ 003 | Abierto |
| | | 004 ⇔ 006 | Gobo 1 |
| | | 007 ⇔ 009 | Gobo 2 |
| | | 010 ⇔ 012 | Gobo 3 |
| | | 013 ⇔ 015 | Gobo 4 |
| | | 016 ⇔ 018 | Gobo 5 |
| | | 019 ⇔ 021 | Gobo 6 |
| | | 022 ⇔ 024 | Gobo 7 |
| | | 025 ⇔ 027 | Gobo 8 |
| | | 028 ⇔ 030 | Gobo 9 |
| | | 031 ⇔ 033 | Gobo 10 |
| | | 034 ⇔ 036 | Gobo 11 |
| | | 037 ⇔ 039 | Gobo 12 |
| | | 040 ⇔ 042 | Gobo 13 |
| | | 043 ⇔ 045 | Gobo 14 |
| | | 046 ⇔ 048 | Gobo 15 |
| | | 049 ⇔ 051 | Gobo 16 |
| | | 052 ⇔ 055 | Gobo 17 |
| | | 056 ⇔ 059 | Abierto |
| | | 060 ⇔ 063 | Vibración de gobo 1, lento a rápido |
| | | 064 ⇔ 067 | Vibración de gobo 2, lento a rápido |
| | | 068 ⇔ 071 | Vibración de gobo 3, lento a rápido |
| | | 072 ⇔ 075 | Vibración de gobo 4, lento a rápido |
| | | 076 ⇔ 079 | Vibración de gobo 5, lento a rápido |
| | | 080 ⇔ 083 | Vibración de gobo 6, lento a rápido |
| | | 084 ⇔ 087 | Vibración de gobo 7, lento a rápido |
| | | 088 ⇔ 091 | Vibración de gobo 8, lento a rápido |
| | | 092 ⇔ 095 | Vibración de gobo 9, lento a rápido |
| | | 096 ⇔ 099 | Vibración de gobo 10, lento a rápido |
| | | 100 ⇔ 103 | Vibración de gobo 11, lento a rápido |
| | | 104 ⇔ 107 | Vibración de gobo 12, lento a rápido |
| | | 108 ⇔ 111 | Vibración de gobo 13, lento a rápido |
| | | 112 ⇔ 115 | Vibración de gobo 14, lento a rápido |
| | | 116 ⇔ 119 | Vibración de gobo 15, lento a rápido |
| | | 120 ⇔ 123 | Vibración de gobo 16, lento a rápido |
| | | 124 ⇔ 127 | Vibración de gobo 17, lento a rápido |
| | | 128 ⇔ 189 | Desplazamiento de gobo, rápido a lento |
| | | 190 ⇔ 193 | Parada |
| | | 194 ⇔ 255 | Desplazamiento inverso de gobo, lento a rápido |
| 10 | Prisma 1 | 000 ⇔ 004 | Sin función |
| | | 005 ⇔ 255 | Insertar prisma |
| 11 | Rotación de prisma 1 | 000 ⇔ 127 | Prisma giratorio indexación |
| | | 128 ⇔ 189 | Rotación de prisma, rápido a lento |
| | | 190 ⇔ 193 | Parada |
| | | 194 ⇔ 255 | Rotación inverso de prisma, lento a rápido |
| 12 | Prisma 2 | 000 ⇔ 004 | Sin función |
| | | 005 ⇔ 255 | Indexado prisma |
| 13 | Rotación de prisma 2 | 000 ⇔ 127 | Indexado prisma |
| | | 128 ⇔ 189 | Rotación de prisma, rápido a lento |
| | | 190 ⇔ 193 | Parada |
| | | 194 ⇔ 255 | Rotación inverso de prisma, lento a rápido |
| 14 | Foco | 000 ⇔ 255 | 0–100% |
| 15 | Difusor | 000 ⇔ 255 | 0–100% |

| Canal | Función | Valor | Porcentaje/Configuración |
|---|---|---|---|
| 16 | Control | 000 ⇔ 009 | Sin función |
| | | 010 ⇔ 019 | Desempañando el ventilador encendido, lento a rápido |
| | | 020 ⇔ 029 | Desempañando el ventilador apagado |
| | | 030 ⇔ 039 | Sin función |
| | | 040 ⇔ 049 | Sin función |
| | | 050 ⇔ 059 | Modo rápido desplazamiento lateral/inclinación |
| | | 060 ⇔ 069 | Modo normal desplazamiento lateral/inclinación |
| | | 070 ⇔ 079 | Blackout durante desplazamiento lateral/inclinación (mantener 3 s) |
| | | 080 ⇔ 089 | Deshabilitar blackout de desplazamiento lateral/inclinación (mantener 3 s) |
| | | 090 ⇔ 099 | Blackout mientras se mueve la rueda de color (mantener 3 s) |
| | | 100 ⇔ 109 | Deshabilitar blackout de rueda de color (mantener 3 s) |
| | | 110 ⇔ 119 | Blackout mientras se mueve la rueda de gobo (mantener 3 s) |
| | | 120 ⇔ 129 | Deshabilitar blackout de rueda de gobo (mantener 3 s) |
| | | 130 ⇔ 139 | Lampára encendida |
| | | 140 ⇔ 149 | Restablecer desplazamiento lateral/inclinación |
| | | 150 ⇔ 159 | Restablecer rueda de color |
| | | 160 ⇔ 169 | Restablecer rueda de gobo |
| | | 170 ⇔ 179 | Restablecer obturador/prisma |
| | | 180 ⇔ 189 | Sin función |
| | | 190 ⇔ 199 | Restablecer difusor/foco |
| | | 200 ⇔ 209 | Restablecer todo |
| | | 210 ⇔ 219 | Blackout de todas las funciones durante desplazamiento lateral/ inclinación |
| | | 220 ⇔ 229 | Deshabilitar blackout de todas las funciones durante desplazamiento lateral/inclinación |
| | | 230 ⇔ 239 | Lampára apagada |
| | | 240 ⇔ 255 | Sin función |

# À Propos de ce Manuel

Le Manuel de Référence du Rogue Outcast 1 Beam (MdR) reprend des informations de base sur cet appareil notamment en matière de connexions, montage, options de menu et valeurs DMX. Télécharger le Manuel d'Utilisation sur www.chauvetprofessional.com pour de plus amples informations.

## Clause de Non-Responsabilité

Les informations et caractéristiques contenues dans ce manuel sont sujettes à changement sans préavis.

## GARANTIE LIMITÉE

**VEUILLEZ VISITER NOTRE SITE INTERNET POUR CONSULTER LES MODALITÉES D'ENREGISTREMENT DE LA GARANTIE ET LES CONDITIONS GÉNÉRALES COMPLÈTES.**
**Pour les clients aux États-Unis et au Mexique:** www.chauvetlighting.com/warranty-registration.
**Pour les clients du Royaume-Uni, de la République d'Irlande, de la Belgique, des Pays-Bas, du Luxembourg, de la France et de l'Allemagne:** www.chauvetlighting.eu/warranty-registration.
Chauvet garantit que cet appareil est exempt de défauts de matériaux et de fabrication dans des conditions normales d'utilisation, pendant la période spécifiée dans la garantie limitée complète consultable sur notre site Internet et sous réserve des exclusions et limitations qui y sont énoncées. Cette garantie ne s'applique qu'à l'acheteur initial du produit et n'est pas transférable. Pour exercer les droits prévus par cette garantie, vous devez fournir une preuve d'achat sous la forme d'un reçu de vente original d'un revendeur autorisé qui indique le nom du produit et la date d'achat. IL N'EXISTE AUCUNE AUTRE GARANTIE EXPRESSE OU IMPLICITE. Cette garantie vous confère des droits légaux spécifique. Vous pouvez également bénéficier d'autres droits qui varient selon les états et les pays. Cette garantie n'est valable qu'aux États-Unis, au Royaume-Uni, en République d'Irlande, en Belgique, aux Pays-Bas, au Luxembourg, en France, en Allemagne et au Mexique. Pour connaître les conditions de garantie dans d'autres pays, veuillez consulter votre revendeur local.

## Consignes de Sécurité

- N’ouvrez PAS cet appareil. Il ne contient aucun composant susceptible d’être réparé par l’utilisateur.
- Ne regardez PAS la source lumineuse lorsque le produit fonctionne.
- Ne laissez AUCUNE source inflammable dans un rayon de 50 cm du produit lorsque celui-ci fonctionne.
- N’utilisez PAS cet appareil si le boîtier, les lentilles ou les câbles vous semblent endommagés.
- Ne connectez ce produit NI à un gradateur NI à un rhéostat.
- N'utilisez QUE les lyres de suspension ou les poignées pour transporter cet appareil. Ne transportez jamais cet appareil par sa lyre asservie.
- N'immergez PAS ce produit (IP 65). Un usage temporaire en extérieur est autorisé.
- Ne convient pas aux installations permanentes en extérieur sur des sites sujets à des conditions environnementales extrêmes. Cela inclut par exemple :
    - L'exposition à un environnement marin ou à une solution saline (à moins de 4,8 kilomètres d'un corps d'eau salée).
    - Lorsque les températures moyennes hautes ou basses du site dépassent les plages de températures indiquées dans ce manuel.
    - Les sites qui sont sujets aux inondations ou qui présentent un risque d'être ensevelis sous la neige.
    - Tout autre endroit où le produit risque d'être soumis à des rayonnements extrêmes ou à des substances caustiques.
- ATTENTION : Lorsque l'appareil est transféré d'un environnement à température extrême à un autre (par exemple d'un camion froid vers une salle de bal chaude et humide), de la condensation peut se former sur les composants électriques internes. Pour éviter de causer des dommages, laissez l'appareil s'acclimater entièrement au milieu environnant avant de le mettre sous tension.
- ATTENTION : le boîtier de ce produit peut s'avérer brûlant lors du fonctionnement.
- Utilisez TOUJOURS un câble de sécurité lorsque vous montez ce produit en hauteur.
- Connectez UNIQUEMENT cet appareil à un circuit protégé et relié à la terre.
- Durant les périodes de non-utilisation, pour éviter tout usure inutile et pour prolonger la durée de vie, déconnectez-entièrement l'appareil en le débranchant de l'alimentation électrique ou en coupant le disjoncteur.
- Montez toujours ce produit dans un endroit bien ventilé, à au moins 50 cm (20 pouces) des surfaces adjacentes.
- En cas de sérieux problèmes de fonctionnement, arrêtez le système immédiatement.
- La température ambiante maximale doit être de 113° F (45° C). Ne le faites pas fonctionner à des températures plus élevées.

## Contact

En dehors des États-Unis, du Royaume-Uni, de l'Irlande, du Benelux, de la France, de l’Allemagne, ou du Mexique, contactez votre fournisseur si vous avez besoin d'assistance ou pour retourner un appareil. Référez-vous à Contact Us à la fin de ce MdR pour obtenir des informations pour nous contacter.

## Ce Qui est Inclus

- Rogue Outcast 1 Beam
- Cordon d'alimentation Seetronic Powerkon IP65
- 2 fixations Omega avec matériel de montage
- Manuel de Référence

## Alimentation CA

Cet appareil est doté d'une alimentation universelle prenant en charge toute tension d'entrée comprise entre 100 et 240 VCA, 50/60 Hz.

### Prise CA

| Connexion | Câble (États-Unis) | Câble (Europe) | Couleur de la vis |
|---|---|---|---|
| Conducteur CA | Noir | Marron | Jaune/Cuivré |
| Neutre CA | Blanc | Bleu | Argenté |
| Terre CA | Vert/Jaune | Vert/Jaune | Vert |

**Durant les périodes de non-utilisation, pour éviter tout usure inutile et pour prolonger la durée de vie, déconnectez-entièrement l'appareil en le débranchant de l'alimentation électrique ou en coupant le disjoncteur.**

### Remplacement du Fusible

1. Débranchez l'appareil de l'alimentation.
2. À l'aide d'un tournevis à tête plate, dévissez le couvercle du porte-fusible du boîtier.
3. Retirez le fusil obsolète et remplacez-le par un fusible en bon état de même type et ampérage.
4. Revissez le couvercle du porte-fusible et rebranchez l'unité.

## Raccordement DMX

Le Rogue Outcast 1 Beam fonctionnera avec une console DMX au moyen d'une connexion série DMX IP 5 broches. Une introduction au DMX est à votre disposition sur www.chauvetprofessional.com.

### Connexion DMX

Le Rogue Outcast 1 Beam utilise une connexion de données DMX IP 5 broches pour ses personnalités DMX : **16CH** et **19CH**. Consultez le Manuel d'Utilisation pour connecter et configurer le système DMX.

### RDM (Gestion des périphériques à distance)

Le protocole RDM (gestion des périphériques à distance) est un standard pour la communication bidirectionnelle des appareils dotés de fonctions DMX dans un câblage DMX existant. Le Rogue Outcast 1 Beam supporte le protocole RDM permettant un retour d'information pour la surveillance et des changements des options de menu. Veuillez télécharger le manuel de l'utilisateur à partir du site internet www.chauvetprofessional.com pour plus de détails.

## Installation

Avant de monter cet appareil, lisez et assimilez les Consignes de Sécurité. Utilisez au moins un point de fixation par appareil. Soyez sûr que les crochets sont capables de supporter le poids du produit. Pour voir notre gamme de crochets, rendez-vous sur http://trusst.com/productcategory/truss-clamps.

### Schéma de Montage de l'Appareil

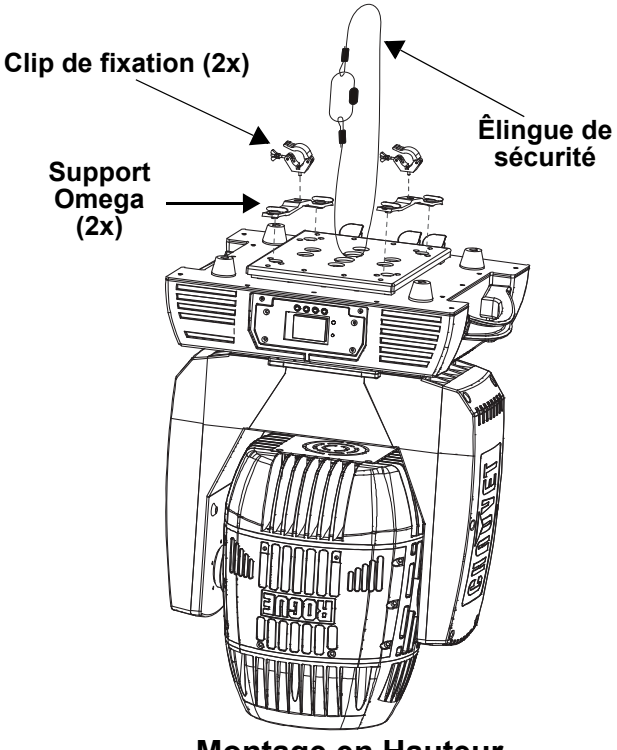


**Montage en Hauteur**

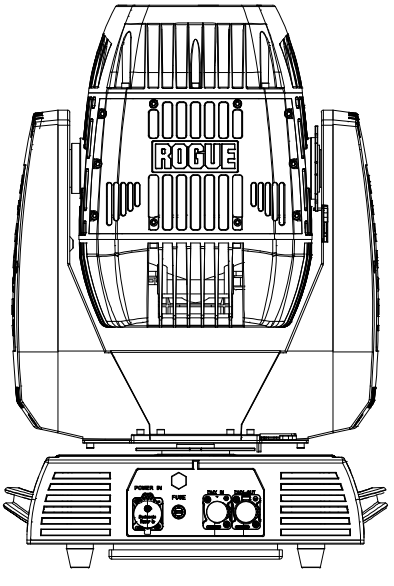


**Montage au Sol**

## Description du Tableau de Commandes

| Bouton | Fonction |
|---|---|
| **<MENU>** | Permet la sortie du menu ou de la fonction en cours |
| **<ENTER>** | Permet l'affichage du menu en cours ou permet de configurer la valeur en cours dans la fonction sélectionnée |
| **<UP>** | Permet de parcourir les listes de menu vers le haut, dans une fonction permet d'augmenter les valeurs numériques |
| **<DOWN>** | Permet de parcourir les listes de menu vers le bas, dans une fonction permet de diminuer les valeurs numériques |

## Plan du Menu

| Niveau Principal | Niveaux de Programmation | | | Description |
|---|---|---|---|---|
| **Address** | **001–497** | | | Configure l'adresse DMX de départ |
| **Run Mode** | **DMX** | **16CH** | | Sélectionne le mode DMX |
| | | **19CH** | | |
| | **Auto Test** | | | Lance la séquence de test de l'appareil |
| | **Manual Test** | **Pan** | **0–255** | Permet de commander manuellement tous les paramètres du panneau de commande |
| | | **Pan Fine** | | |
| | | **Tilt** | | |
| | | **Tilt Fine** | | |
| | | **P/T Speed** | | |
| | | **Dimmer** | | |
| | | **Dimmer Fine** | | |
| | | **Shutter** | | |
| | | **Color** | | |
| | | **Gobo** | | |
| | | **Prism1** | | |
| | | **Prism1 Rotate** | | |
| | | **Prism2** | | |
| | | **Prism2 Rotate** | | |
| | | **Focus** | | |
| | | **Frost** | | |
| | | **P/T Macro** | | |
| | | **P/T Ma. Speed** | | |
| | | **Special Function** | | |
| **Setup** | **Pan Reverse** | **YES** | | Fonctionnement inversé du pan |
| | | **NO** | | Fonctionnement normal du pan |
| | **Tilt Reverse** | **YES** | | Fonctionnement inversé du tilt |
| | | **NO** | | Fonctionnement normal du tilt |
| | **Screen Reverse** | **YES** | | Affichage à l'écran inversé |
| | | **NO** | | Affichage à l'écran normal |
| | | **AUT** | | Affichage automatique de l'écran |
| | **Pan Angle** | **540** | | Sèlectionne une plage d'angle de pan à 540° |
| | | **360** | | Sèlectionne une plage d'angle de pan à 360° |
| | | **180** | | Sèlectionne une plage d'angle de pan à 180° |
| | **Tilt Angle** | **270** | | Sèlectionne une plage d'angle de tilt à 270° |
| | | **180** | | Sèlectionne une plage d'angle de tilt à 180° |
| | | **90** | | Sèlectionne une plage d'angle de tilt à 90° |
| | **BL. O. P/T Move** | **YES** | | Faire du noir pendant le pan/tilt |
| | | **NO** | | Pas de faire du noir pendant le pan/tilt |
| | **BL. O. Color Move** | **YES** | | Faire du noir pendant le roue de couleur |
| | | **NO** | | Pas de faire du noir pendant le roue de couleur |
| | **BL. O. Gobo Move** | **YES** | | Faire du noir pendant le roue de gobo |
| | | **NO** | | Pas de faire du noir pendant le roue de gobo |

| Niveau Principal | Niveaux de Programmation | | | Description |
|---|---|---|---|---|
| Setup (continuation) | Lamp Settings | On/Off | ON | Allume ou éteint l'unité |
| | | | OFF | |
| | | State/ Power On | ON | Définit le statut de la lampe lors de la mise sous tension de l'unité |
| | | | OFF | |
| | | Off via DMX | YES | Éteint l'unité via le jeu d'orgues DMX |
| | | | NO | |
| | | On if DMX On | YES | La lampe s'allume quand le signal DMX est détecté |
| | | | NO | |
| | | Off if DMX Off | YES | La lampe s'éteint quand le signal DMX est perdu |
| | | | NO | |
| | | Ignition Delay | 0–255 | Sélectionne la durée de la temporisation entre le moment où l'appareil s'allume et où la lampe s'allume |
| | | Low Power Delay | 0–255 | Sélectionne la durée de le temporisation entre le moment où l'obturateur se ferme et la lampe se met en mode veille |
| | | Reset Lamp Time | YES | Réinitialise la minuterie de la lampe |
| | | | NO | Conserve la configuration de la minuterie de la lampe |
| | Maintenance Timer | Interval | 10–250 | Définit le nombre d'heures entre deux maintenances |
| | | Remaining Time | NO | Indique le temps restant lors du cycle de maintenance |
| | | | RESET | |
| | Reset Function | Pan/Tilt | YES/NO | Réinitialiser chaque fonction de manière individuelle ou toutes les fonctions à partir du démarrage |
| | | Shutter/ Prism | | |
| | | Color | | |
| | | Gobo | | |
| | | Frost/ Focus | | |
| | | All | | |
| | Factory Settings | YES | | Réinitialisation aux paramètres par défaut d'usine |
| | | NO | | |
| Sys Info | Disp Ver | V_ | | Affiche la version d'affichage |
| | P&T Ver | V_ | | Affiche la version panoramique / inclinaison |
| | Gobo Ver | V_ | | Affiche la version du gobo |
| | Prism Ver | V_ | | Affiche la version du prisme |
| | other Ver | V_ | | Affiche la version de base |
| | Running Mode | _ _ _ | | Affiche le mode de fonctionnement actuel |
| | DMX Address | _ _ _ | | Affiche l'adresse DMX actuelle |
| | Lamp On Time | _ _ _ _ | | Montre la lampe à l'heure |
| | Remain Time | _ _ _ _ | | Affiche le temps d'entretien de la lampe |
| | Temperature1 | _ _ C | | Affiche la température actuelle en °C |
| | Temperature2 | _ _ C | | |
| | Lamp Voltage | _ _ V | | Affiche la tension de la lampe |
| | Lamp Current | _ _ A | | Affiche le courant de la lampe |
| | Lamp Power | _ _ _W | | Montre la puissance de la lampe |
| | Base Fan 1 | | | Affiche la vitesse de base du ventilateur |
| | Base Fan 2 | _ _ _ _ | | |
| | Base Fan 3 | _ _ _ _ | | |
| | DefogFan5 | _ _ _ _ | | Affiche la vitesse des ventilateur |
| | Lamp Fan 6 | _ _ _ _ | | |
| | Lamp Fan 7 | _ _ _ _ | | |
| | Lamp Fan 8 | _ _ _ _ | | |
| | UID | _ _ _ _ _ _ _ _ _ _ _ _ | | Affiche les informations UID |

## Valeurs DMX

### 19CH

| Canal | Fonction | Valuer | Pourcentage/Configuration |
|---|---|---|---|
| **1** | **Panoramique** | 000 ⇔ 255 | 0–100% |
| **2** | **Panoramique précis** | 000 ⇔ 255 | Contrôle précis (16-bit) |
| **3** | **Inclinaison** | 000 ⇔ 255 | 0–100% |
| **4** | **Inclinaison précis** | 000 ⇔ 255 | Contrôle précis (16-bit) |
| **5** | **Vitesse pan/tilt** | 000 ⇔ 255 | Rapide à lent |
| **6** | **Gradateur** | 000 ⇔ 255 | 0–100% |
| **7** | **Gradateur fin** | 000 ⇔ 255 | Contrôle fin (16-bit) |
| **8** | **Obturateur** | 000 ⇔ 007 | Pas de fonction |
| | | 008 ⇔ 015 | Ouvert |
| | | 016 ⇔ 131 | Stroboscope synchronisé, lent à rapide |
| | | 132 ⇔ 167 | Fermeture rapide, ouverture lente (lent à rapide) |
| | | 168 ⇔ 203 | Fermeture rapide, ouverture lente (lent à rapide) |
| | | 204 ⇔ 239 | Effet de pulsation de lent à rapide |
| | | 240 ⇔ 250 | Effet de aléatoire de lent à rapide |
| | | 251 ⇔ 255 | Ouvert |
| **9** | **Roue de couleurs** | 000 ⇔ 004 | Ouvert |
| | | 005 ⇔ 008 | Rouge |
| | | 009 ⇔ 012 | Orange |
| | | 013 ⇔ 016 | Cyan |
| | | 017 ⇔ 020 | Vert clair |
| | | 021 ⇔ 024 | Jaune clair |
| | | 025 ⇔ 028 | Lavande |
| | | 029 ⇔ 032 | Rose |
| | | 033 ⇔ 036 | Jaune foncé |
| | | 037 ⇔ 040 | Magenta |
| | | 041 ⇔ 044 | Bleu brillant |
| | | 045 ⇔ 048 | CTO 5600K |
| | | 049 ⇔ 052 | CTO 6500K |
| | | 053 ⇔ 056 | Blanc |
| | | 057 ⇔ 060 | Bleu |
| | | 061 ⇔ 127 | Demi couleurs |
| | | 128 ⇔ 189 | Défilement couleur, rapide à lent |
| | | 190 ⇔ 193 | Arrêt |
| | | 194 ⇔ 255 | Défilement inverse de couleur, rapide à lent, lent à rapide |

| Canal | Fonction | Valuer | Pourcentage/Configuration |
|---|---|---|---|
| 10 | Roue de gobo | 000 ⇔ 003 | Ouvert |
| | | 004 ⇔ 006 | Gobo 1 |
| | | 007 ⇔ 009 | Gobo 2 |
| | | 010 ⇔ 012 | Gobo 3 |
| | | 013 ⇔ 015 | Gobo 4 |
| | | 016 ⇔ 018 | Gobo 5 |
| | | 019 ⇔ 021 | Gobo 6 |
| | | 022 ⇔ 024 | Gobo 7 |
| | | 025 ⇔ 027 | Gobo 8 |
| | | 028 ⇔ 030 | Gobo 9 |
| | | 031 ⇔ 033 | Gobo 10 |
| | | 034 ⇔ 036 | Gobo 11 |
| | | 037 ⇔ 039 | Gobo 12 |
| | | 040 ⇔ 042 | Gobo 13 |
| | | 043 ⇔ 045 | Gobo 14 |
| | | 046 ⇔ 048 | Gobo 15 |
| | | 049 ⇔ 051 | Gobo 16 |
| | | 052 ⇔ 055 | Gobo 17 |
| | | 056 ⇔ 059 | Ouvert |
| | | 060 ⇔ 063 | Tremblement gobo 1, lent à rapide |
| | | 064 ⇔ 067 | Tremblement gobo 2, lent à rapide |
| | | 068 ⇔ 071 | Tremblement gobo 3, lent à rapide |
| | | 072 ⇔ 075 | Tremblement gobo 4, lent à rapide |
| | | 076 ⇔ 079 | Tremblement gobo 5, lent à rapide |
| | | 080 ⇔ 083 | Tremblement gobo 6, lent à rapide |
| | | 084 ⇔ 087 | Tremblement gobo 7, lent à rapide |
| | | 088 ⇔ 091 | Tremblement gobo 8, lent à rapide |
| | | 092 ⇔ 095 | Tremblement gobo 9, lent à rapide |
| | | 096 ⇔ 099 | Tremblement gobo 10, lent à rapide |
| | | 100 ⇔ 103 | Tremblement gobo 11, lent à rapide |
| | | 104 ⇔ 107 | Tremblement gobo 12, lent à rapide |
| | | 108 ⇔ 111 | Tremblement gobo 13, lent à rapide |
| | | 112 ⇔ 115 | Tremblement gobo 14, lent à rapide |
| | | 116 ⇔ 119 | Tremblement gobo 15, lent à rapide |
| | | 120 ⇔ 123 | Tremblement gobo 16, lent à rapide |
| | | 124 ⇔ 127 | Tremblement gobo 17, lent à rapide |
| | | 128 ⇔ 189 | Défilement de gobo, rapide à lent |
| | | 190 ⇔ 193 | Arrêt |
| | | 194 ⇔ 255 | Défilement inverse de gobo, lent à rapide |
| 11 | Prisme 1 | 000 ⇔ 004 | Pas de fonction |
| | | 005 ⇔ 255 | Insertion de prisme |
| 12 | Rotation de prisme 1 | 000 ⇔ 127 | Indice de prismes |
| | | 128 ⇔ 189 | Rotation horaire, rapide à lent |
| | | 190 ⇔ 193 | Arrêt |
| | | 194 ⇔ 255 | Rotation antihoraire, lent à rapide |
| 13 | Prisme 2 | 000 ⇔ 004 | Pas de fonction |
| | | 005 ⇔ 255 | Indice de prismes |
| 14 | Rotation de prisme 2 | 000 ⇔ 127 | Indice de prismes |
| | | 128 ⇔ 189 | Rotation horaire, rapide à lent |
| | | 190 ⇔ 193 | Arrêt |
| | | 194 ⇔ 255 | Rotation antihoraire, lent à rapide |
| 15 | Focus | 000 ⇔ 255 | 0–100% |
| 16 | Givre | 000 ⇔ 255 | 0–100% |

| Canal | Fonction | Valuer | Pourcentage/Configuration |
|---|---|---|---|
| 17 | Macros de mouvements | 000 ⇔ 007 | Pas de fonction |
| | | 008 ⇔ 015 | Effet 1 |
| | | 016 ⇔ 023 | Effet 2 |
| | | 024 ⇔ 031 | Effet 3 |
| | | 032 ⇔ 039 | Effet 4 |
| | | 040 ⇔ 047 | Effet 5 |
| | | 048 ⇔ 055 | Effet 6 |
| | | 056 ⇔ 063 | Effet 7 |
| | | 064 ⇔ 071 | Effet 8 |
| | | 072 ⇔ 079 | Effet 9 |
| | | 080 ⇔ 087 | Effet 10 |
| | | 088 ⇔ 095 | Effet 11 |
| | | 096 ⇔ 103 | Effet 12 |
| | | 104 ⇔ 111 | Effet 13 |
| | | 112 ⇔ 119 | Effet 14 |
| | | 120 ⇔ 127 | Effet 15 |
| | | 128 ⇔ 135 | Effet 16 |
| | | 136 ⇔ 143 | Effet 17 |
| | | 144 ⇔ 151 | Effet 18 |
| | | 152 ⇔ 159 | Effet 19 |
| | | 160 ⇔ 167 | Effet 20 |
| | | 168 ⇔ 175 | Effet 21 |
| | | 176 ⇔ 183 | Effet 22 |
| | | 184 ⇔ 191 | Effet 23 |
| | | 192 ⇔ 199 | Effet 24 |
| | | 200 ⇔ 207 | Effet 25 |
| | | 208 ⇔ 215 | Effet 26 |
| | | 216 ⇔ 223 | Effet 27 |
| | | 224 ⇔ 231 | Effet 28 |
| | | 232 ⇔ 239 | Effet 29 |
| | | 240 ⇔ 247 | Effet 30 |
| | | 248 ⇔ 255 | Effet 31 |
| 18 | Vitesse macros de mouvements | 000 ⇔ 255 | Rapide à lent |

| Canal | Fonction | Valuer | Pourcentage/Configuration |
|---|---|---|---|
| 19 | Contrôle | 000 ⇔ 009 | Pas de fonction |
| | | 010 ⇔ 019 | Ventilateur de désembuage allumé, lent à rapide |
| | | 020 ⇔ 029 | Désembuage du ventilateur éteint |
| | | 030 ⇔ 039 | Pas de fonction |
| | | 040 ⇔ 049 | Pas de fonction |
| | | 050 ⇔ 059 | Mode rapide panoramique/inclinaison |
| | | 060 ⇔ 069 | Mode normal panoramique/inclinaison |
| | | 070 ⇔ 079 | Noir général en panoramique/inclinaison (3 secondes de pause) |
| | | 080 ⇔ 089 | Desactivation du noir général en panoramique/inclinaison (3 secondes de pause) |
| | | 090 ⇔ 099 | Noir général pendant déplacement roue de couleurs (3 secondes de pause) |
| | | 100 ⇔ 109 | Désactivation du noir général de la roue de couleurs (3 secondes de pause) |
| | | 110 ⇔ 119 | Noir général pendant déplacement roues de gobos (3 secondes de pause) |
| | | 120 ⇔ 129 | Désactivation noir général pendant déplacement roues de gobos (3 secondes de pause) |
| | | 130 ⇔ 139 | Lamp allumée |
| | | 140 ⇔ 149 | Réinitialisation du panoramique/inclinaison |
| | | 150 ⇔ 159 | Réinitialisation de la roue de couleurs |
| | | 160 ⇔ 169 | Réinitialisation de la roue de gobos |
| | | 170 ⇔ 179 | Réinitialisation de l’obturateur/du prisme |
| | | 180 ⇔ 189 | Pas de fonction |
| | | 190 ⇔ 199 | Réinitialisation du givre/focus/zoom |
| | | 200 ⇔ 209 | Tout réinitialiser |
| | | 210 ⇔ 219 | Noir général de toutes les fonctions pendant le panoramique/ inclinaison |
| | | 220 ⇔ 229 | Désactivation du noir général de toutes les fonctions pendant le panoramique/inclinaison |
| | | 230 ⇔ 239 | Lampe éteinte |
| | | 240 ⇔ 255 | Pas de fonction |

**16CH**

| Canal | Fonction | Valuer | Pourcentage/Configuration |
|---|---|---|---|
| **1** | **Panoramique** | 000 ⇔ 255 | 0–100% |
| **2** | **Panoramique précis** | 000 ⇔ 255 | Contrôle précis (16-bit) |
| **3** | **Inclinaison** | 000 ⇔ 255 | 0–100% |
| **4** | **Inclinaison précis** | 000 ⇔ 255 | Contrôle précis (16-bit) |
| **5** | **Vitesse pan/tilt** | 000 ⇔ 255 | Rapide à lent |
| **6** | **Gradateur** | 000 ⇔ 255 | 0–100% |
| **7** | **Obturateur** | 000 ⇔ 007 | Pas de fonction |
| | | 008 ⇔ 015 | Ouvert |
| | | 016 ⇔ 131 | Stroboscope synchronisé, lent à rapide |
| | | 132 ⇔ 167 | Fermeture rapide, ouverture lente (lent à rapide) |
| | | 168 ⇔ 203 | Fermeture rapide, ouverture lente (lent à rapide) |
| | | 204 ⇔ 239 | Effet de pulsation de lent à rapide |
| | | 240 ⇔ 250 | Effet de aléatoire de lent à rapide |
| | | 251 ⇔ 255 | Ouvert |
| **8** | **Roue de couleurs** | 000 ⇔ 004 | Ouvert |
| | | 005 ⇔ 008 | Rouge |
| | | 009 ⇔ 012 | Orange |
| | | 013 ⇔ 016 | Cyan |
| | | 017 ⇔ 020 | Vert clair |
| | | 021 ⇔ 024 | Jaune clair |
| | | 025 ⇔ 028 | Lavande |
| | | 029 ⇔ 032 | Rose |
| | | 033 ⇔ 036 | Jaune foncé |
| | | 037 ⇔ 040 | Magenta |
| | | 041 ⇔ 044 | Bleu brillant |
| | | 045 ⇔ 048 | CTO 5600K |
| | | 049 ⇔ 052 | CTO 6500K |
| | | 053 ⇔ 056 | Blanc |
| | | 057 ⇔ 060 | Bleu |
| | | 061 ⇔ 127 | Demi couleurs |
| | | 128 ⇔ 189 | Défilement couleur, rapide à lent |
| | | 190 ⇔ 193 | Arrêt |
| | | 194 ⇔ 255 | Défilement inverse de couleur, rapide à lent, lent à rapide |

| Canal | Fonction | Valuer | Pourcentage/Configuration |
|---|---|---|---|
| 9 | Roue de gobo | 000 ⇔ 003 | Ouvert |
| | | 004 ⇔ 006 | Gobo 1 |
| | | 007 ⇔ 009 | Gobo 2 |
| | | 010 ⇔ 012 | Gobo 3 |
| | | 013 ⇔ 015 | Gobo 4 |
| | | 016 ⇔ 018 | Gobo 5 |
| | | 019 ⇔ 021 | Gobo 6 |
| | | 022 ⇔ 024 | Gobo 7 |
| | | 025 ⇔ 027 | Gobo 8 |
| | | 028 ⇔ 030 | Gobo 9 |
| | | 031 ⇔ 033 | Gobo 10 |
| | | 034 ⇔ 036 | Gobo 11 |
| | | 037 ⇔ 039 | Gobo 12 |
| | | 040 ⇔ 042 | Gobo 13 |
| | | 043 ⇔ 045 | Gobo 14 |
| | | 046 ⇔ 048 | Gobo 15 |
| | | 049 ⇔ 051 | Gobo 16 |
| | | 052 ⇔ 055 | Gobo 17 |
| | | 056 ⇔ 059 | Ouvert |
| | | 060 ⇔ 063 | Tremblement gobo 1, lent à rapide |
| | | 064 ⇔ 067 | Tremblement gobo 2, lent à rapide |
| | | 068 ⇔ 071 | Tremblement gobo 3, lent à rapide |
| | | 072 ⇔ 075 | Tremblement gobo 4, lent à rapide |
| | | 076 ⇔ 079 | Tremblement gobo 5, lent à rapide |
| | | 080 ⇔ 083 | Tremblement gobo 6, lent à rapide |
| | | 084 ⇔ 087 | Tremblement gobo 7, lent à rapide |
| | | 088 ⇔ 091 | Tremblement gobo 8, lent à rapide |
| | | 092 ⇔ 095 | Tremblement gobo 9, lent à rapide |
| | | 096 ⇔ 099 | Tremblement gobo 10, lent à rapide |
| | | 100 ⇔ 103 | Tremblement gobo 11, lent à rapide |
| | | 104 ⇔ 107 | Tremblement gobo 12, lent à rapide |
| | | 108 ⇔ 111 | Tremblement gobo 13, lent à rapide |
| | | 112 ⇔ 115 | Tremblement gobo 14, lent à rapide |
| | | 116 ⇔ 119 | Tremblement gobo 15, lent à rapide |
| | | 120 ⇔ 123 | Tremblement gobo 16, lent à rapide |
| | | 124 ⇔ 127 | Tremblement gobo 17, lent à rapide |
| | | 128 ⇔ 189 | Défilement de gobo, rapide à lent |
| | | 190 ⇔ 193 | Arrêt |
| | | 194 ⇔ 255 | Défilement inverse de gobo, lent à rapide |
| 10 | Prisme 1 | 000 ⇔ 004 | Pas de fonction |
| | | 005 ⇔ 255 | Insertion de prisme |
| 11 | Rotation de prisme 1 | 000 ⇔ 127 | Indice de prismes |
| | | 128 ⇔ 189 | Rotation horaire, rapide à lent |
| | | 190 ⇔ 193 | Arrêt |
| | | 194 ⇔ 255 | Rotation antihoraire, lent à rapide |
| 12 | Prisme 2 | 000 ⇔ 004 | Pas de fonction |
| | | 005 ⇔ 255 | Indice de prismes |
| 13 | Rotation de prisme 2 | 000 ⇔ 127 | Indice de prismes |
| | | 128 ⇔ 189 | Rotation horaire, rapide à lent |
| | | 190 ⇔ 193 | Arrêt |
| | | 194 ⇔ 255 | Rotation antihoraire, lent à rapide |
| 14 | Focus | 000 ⇔ 255 | 0–100% |
| 15 | Givre | 000 ⇔ 255 | 0–100% |

| Canal | Fonction | Valuer | Pourcentage/Configuration |
|---|---|---|---|
| 16 | Contrôle | 000 ⇔ 009 | Pas de fonction |
| | | 010 ⇔ 019 | Ventilateur de désembuage allumé, lent à rapide |
| | | 020 ⇔ 029 | Désembuage du ventilateur éteint |
| | | 030 ⇔ 039 | Pas de fonction |
| | | 040 ⇔ 049 | Pas de fonction |
| | | 050 ⇔ 059 | Mode rapide panoramique/inclinaison |
| | | 060 ⇔ 069 | Mode normal panoramique/inclinaison |
| | | 070 ⇔ 079 | Noir général en panoramique/inclinaison (3 secondes de pause) |
| | | 080 ⇔ 089 | Desactivation du noir général en panoramique/inclinaison (3 secondes de pause) |
| | | 090 ⇔ 099 | Noir général pendant déplacement roue de couleurs (3 secondes de pause) |
| | | 100 ⇔ 109 | Désactivation du noir général de la roue de couleurs (3 secondes de pause) |
| | | 110 ⇔ 119 | Noir général pendant déplacement roues de gobos (3 secondes de pause) |
| | | 120 ⇔ 129 | Désactivation noir général pendant déplacement roues de gobos (3 secondes de pause) |
| | | 130 ⇔ 139 | Lamp allumée |
| | | 140 ⇔ 149 | Réinitialisation du panoramique/inclinaison |
| | | 150 ⇔ 159 | Réinitialisation de la roue de couleurs |
| | | 160 ⇔ 169 | Réinitialisation de la roue de gobos |
| | | 170 ⇔ 179 | Réinitialisation de l’obturateur/du prisme |
| | | 180 ⇔ 189 | Pas de fonction |
| | | 190 ⇔ 199 | Réinitialisation du givre/focus/zoom |
| | | 200 ⇔ 209 | Tout réinitialiser |
| | | 210 ⇔ 219 | Noir général de toutes les fonctions pendant le panoramique/ inclinaison |
| | | 220 ⇔ 229 | Désactivation du noir général de toutes les fonctions pendant le panoramique/inclinaison |
| | | 230 ⇔ 239 | Lampe éteinte |
| | | 240 ⇔ 255 | Pas de fonction |

# Über diese Schnellanleitung

In der Schnellanleitung des Rogue Outcast 1 Beam finden Sie die wesentlichen Produktinformationen, wie etwa über die Montage, Menüoptionen und DMX-Werte des Geräts. Laden Sie für weiterführende Informationen unter www.chauvetprofessional.com das Benutzerhandbuch herunter.

## Haftungsausschluss

Die in dieser Anleitung aufgeführten Informationen und Spezifikationen können ohne vorherige Ankündigung geändert werden.

## EINGESCHRÄNKTE GARANTIE

**ZUR REGISTRIERUNG FÜR GARANTIEANSPRÜCHE UND ZUR EINSICHT IN DIE VOLLSTÄNDIGEN GESCHÄFTSBEDINGUNGEN BESUCHEN SIE BITTE UNSERE WEBSITE.**
**Für Kunden in den USA und in Mexiko:** www.chauvetlighting.com/warranty-registration.
**Für Kunden im Vereinigten Königreich, in Irland, Belgien, den Niederlanden, Luxemburg, Frankreich und Deutschland:** www.chauvetlighting.eu/warranty-registration.
Chauvet garantiert für die in der auf unserer Website veröffentlichten vollständigen eingeschränkten Garantie genannten Dauer und unter Vorbehalt der darin genannten Haftungsausschlüsse und -beschränkungen, dass dieses Produkt bei normalen Gebrauch frei von Material- und Verarbeitungsfehlern ist. Diese Garantie erstreckt sich nur auf den Erstkäufer des Produkts und ist nicht übertragbar. Zur Ausübung der unter dieser Garantie gewährten Rechte ist der Kaufbeleg in Form der Originalrechnung von einem autorisierten Händler vorzulegen, in der die Produktbezeichnung und das Kaufdatum vermerkt sein müssen. ES BESTEHEN KEINE WEITEREN AUSDRÜCKLICHEN ODER STILLSCHWEIGENDEN GARANTIEN. Diese Garantie gibt Ihnen besondere gesetzliche Rechte. Und Sie haben möglicherweise weitere Rechte, die von Land zu Land unterschiedlich sein können. Diese Garantie ist nur in den USA, im Vereinigten Königreich, in Irland, Belgien, den Niederlanden, Luxemburg, Frankreich, Deutschland und Mexiko gültig. Bezüglich der Garantiebestimmungen in anderen Ländern wenden Sie sich bitte an Ihren lokalen Händler.

## Sicherheitshinweise

- Dieses Gerät NICHT öffnen. Die eingebauten Komponenten sind für den Kunden wartungsfrei.
- NIEMALS in die Lichtquelle schauen, während das Gerät eingeschaltet ist.
- NIEMALS das Gerät in Betrieb nehmen, wenn Ihnen das Gehäuse, die Linsen oder das Kabel beschädigt erscheinen.
- Schließen Sie dieses Gerät NICHT an einen Dimmer oder Regelwiderstand an.
- Belassen Sie KEINE entflammbaren Materialien in einem Umkreis von 50 cm dieses Geräts, während es in Betrieb oder an der Stromversorgung angeschlossen ist.
- Dieses Gerät darf NICHT in Wasser eingetaucht werden (IP65). Eine temporärer Verwendung dieses Geräts im Freien ist möglich.
- Dieses Geräts eignet sich nicht für eine permanente Installation im Außenbereich an Orten mit extremen Umweltbedingungen. Dies beinhaltet insbesondere:
  - Exposition gegenüber Meeres-/salzhaltigen Umgebungen (innerhalb von 5 km eines salzhaltigen Gewässers).
  - Orte, an denen die normalen Niedrigst- oder Höchsttemperaturen außerhalb des im Handbuch angegebenen Temperaturbereichs liegen.
  - Orte, die überflutet oder zugeschneit werden können.
  - Sonstige Bereiche, in denen das Produkt einer großen Strahlung oder ätzenden Substanzen ausgesetzt ist.
- VORSICHT: Beim Transport des Geräts von einer Umgebung mit außergewöhnlichen Temperaturen in eine andere solche Umgebung (z. B. aus einem kalten Transporter in einen warm-feuchten Ballsaal) kann an der im Gerät enthaltenen Elektronik Wasser kondensieren. Um einen Defekt zu vermeiden, muss sich das Gerät erst in der neuen Umgebung akklimatisiert haben, bevor es an die Stromversorgung angeschlossen werden kann.
- VORSICHT: Das Gehäuse dieses Produkts kann während des Betriebs heiß werden.
- VERWENDEN Sie bei Montage über Kopf immer ein Sicherungsseil.
- Schließen Sie dieses Produkt NUR an einen mit der Erde verbundenen und geschützten Stromkreis an.
- Das Gerät NUR an den Hänge-/Befestigungsbügeln oder Griffen tragen.
- Um unnötigen Verschleiß zu vermeiden und die Lebensdauer des Geräts zu verlängern, trennen Sie während längerer Perioden des Nichtgebrauchs das Gerät vom Stromnetz – entweder per Trennschalter oder durch Herausziehen des Steckers aus der Steckdose.
- Installieren Sie das Gerät an einem Ort mit ausreichender Belüftung und mit einem Abstand von mindestens 50 cm zu den angrenzenden Flächen.
- Bei ernsthaften Betriebsproblemen stoppen Sie umgehend die Verwendung des Geräts.
- Die maximal zulässige Umgebungstemperatur beträgt 45 °C. Nehmen Sie das Gerät nicht bei höheren Temperaturen in Betrieb.

## Kontakt

Kunden außerhalb der USA, GB, Irland, Benelux, Frankreich, Deutschland oder Mexiko wenden sich an ihren Lieferanten, um den Kundensupport in Anspruch zu nehmen oder ein Produkt zurückzuschicken. Kontaktinformationen finden Sie im Contact Us am Ende dieses QRG.

## Packungsinhalt

- Rogue Outcast 1 Beam mit Blendschutz
- Netzkabel Seetronic Powerkon IP65
- 2 Omega-Hängebügel mit Montagematerial
- Schnellanleitung

## Wechselstrom

Dieses Gerät verfügt über ein Vorschaltgerät, das automatisch die anliegende Spannung erkennt, sobald der Netzstecker in die Schukosteckdose gesteckt wird, und kann mit einer Eingangsspannung von 100~240 V AC, 50/60 Hz arbeiten.

### Wechselstromstecker

| Anschluss | Draht (USA) | Draht (Europa) | Schraubenfarbe |
|---|---|---|---|
| Stromführender AC-Leiter | Schwarz | Braun | Gelb/Messingfarben |
| AC-Neutralleiter | Weiß | Blau | Silber |
| AC-Erdungsleiter | Grün/Gelb | Grün/Gelb | Grün |

**Um unnötigen Verschleiß zu vermeiden und die Lebensdauer des Geräts zu verlängern, trennen Sie während längerer Perioden des Nichtgebrauchs das Gerät vom Stromnetz – entweder per Trennschalter oder durch Herausziehen des Steckers aus der Steckdose.**

### Auswechseln der Sicherung

1. Trennen Sie das Gerät vom Stromnetz.
2. Mit einem Flachkopfschraubendreher lösen Sie die Abdeckung des Sicherungshalters vom Gehäuse.
3. Entfernen Sie die durchgebrannte Sicherung, und ersetzen Sie diese durch eine Sicherung des gleichen Typs und mit den gleichen Werten.
4. Schrauben Sie die Abdeckung der Sicherung wieder ein, und schließen Sie das Gerät wieder an das Stromnetz an.

## DMX-Verbindung

Der Rogue Outcast 1 Beam kann mit einem DMX-Controller betrieben werden, wenn eine 5-polige serielle DMX-Verbindung mit IP-Schutz. Sie können sich eine Einführung in DMX unter www.chauvetprofessional.com herunterladen.

### DMX-Anschluss

Der Rogue Outcast 1 Beam nutzt zur seiner Kontrollpersönlichkeiten: **16CH** und **19CH** eine 5-polige DMX-Datenverbindung mit IP-Schutz. Informationen zum Anschließen und Konfigurieren des Geräts für einen DMX-Betrieb finden Sie in der Bedienungsanleitung.

### RDM (Remote Device Management)

Remote Device Management bzw. RDM ist ein Standard, mit dem DMX-aktivierte Geräte bidirektional entlang bestehender DMX-Kabel kommunizieren können. Lesen Sie die Bedienungsanleitung des DMX-Controllers oder wenden Sie sich an den Hersteller, da nicht alle DMX-Controller über diese Funktion verfügt. Der Rogue Outcast 1 Beam unterstützt das RDM-Protokoll, das ein Feedback zur Vornahme von Änderungen der Menüoptionen erlaubt. Laden Sie für weiterführende Informationen unter www.chauvetprofessional.com das Benutzerhandbuch herunter.

## Montage

Lesen Sie vor der Montage dieses Geräts die Sicherheitshinweise durch. Mindestens ein Befestigungspunkt pro Gerät verwenden. Stellen Sie sicher, dass die Befestigungsklemmen dafür ausgelegt sind, das Produktgewicht tragen zu können. Informationen zu unserer CHAUVET-Produktlinie für Befestigungsklemmen finden Sie unter http://trusst.com/productcategory/truss-clamps/.

### Montageansicht

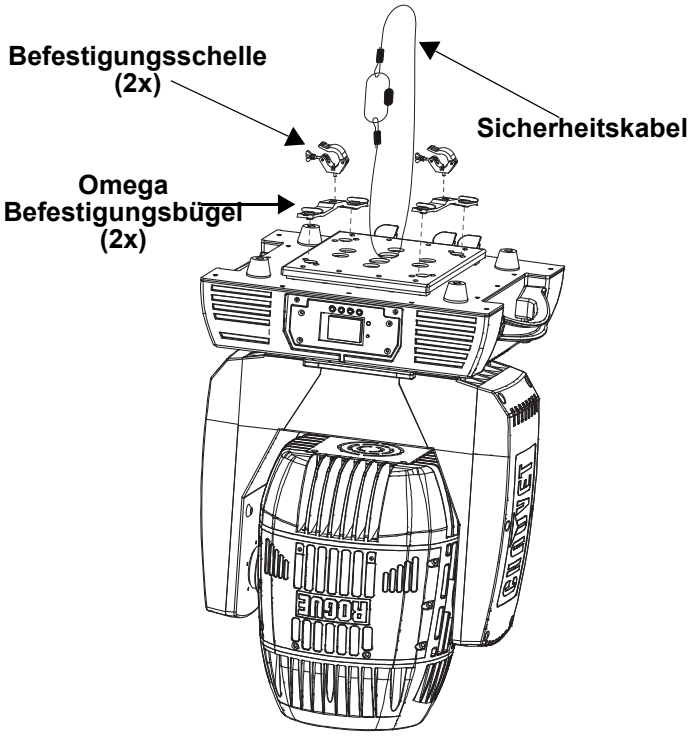


Montage über Kopf

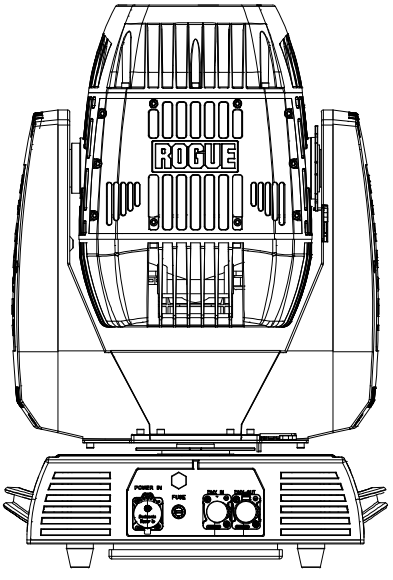


Oberflächenmontage

## Beschreibung des Bedienfeldes

| Taste | Funktion |
|---|---|
| **<MENU>** | Damit verlassen Sie das aktuelle Menü oder die Funktion |
| **<ENTER>** | Damit wird das aktuell angezeigte Menü aktiviert oder der aktuell ausgewählte Wert einer Funktion eingestellt |
| **<UP>** | Damit navigieren Sie sich durch die Menüpunkte nach oben und erhöhen den numerischen Wert der entsprechenden Funktion |
| **<DOWN>** | Damit navigieren Sie sich durch die Menüpunkte nach unten und verringern den numerischen Wert der entsprechenden Funktion |

## Menüstruktur

| Hauptebene | Programmierebenen | | | Beschreibung |
|---|---|---|---|---|
| **Address** | **001–497** | | | Stellt die Startadresse ein |
| **Run Mode** | **DMX** | **16CH** | | Wählt die DMX-Persönlichkeit aus |
| | | **19CH** | | |
| | **Auto Test** | | | Automatischer Test aller Funktionen |
| | **Manual Test** | **Pan** | **0–255** | Manuelle Steuerung und Test aller Einstellungen vom Bedienfeld aus |
| | | **Pan Fine** | | |
| | | **Tilt** | | |
| | | **Tilt Fine** | | |
| | | **P/T Speed** | | |
| | | **Dimmer** | | |
| | | **Dimmer Fine** | | |
| | | **Shutter** | | |
| | | **Color** | | |
| | | **Gobo** | | |
| | | **Prism1** | | |
| | | **Prism1 Rotate** | | |
| | | **Prism2** | | |
| | | **Prism2 Rotate** | | |
| | | **Focus** | | |
| | | **Frost** | | |
| | | **P/T Macro** | | |
| | | **P/T Ma. Speed** | | |
| | | **Special Function** | | |
| **Setup** | **Pan Reverse** | **YES** | | Umgekehrte Schwenkung |
| | | **NO** | | Schwenk Normal |
| | **Tilt Reverse** | **YES** | | Umgekehrte Neigung |
| | | **NO** | | Neigung Normal |
| | **Screen Reverse** | **YES** | | Umgekehrte Anzeige |
| | | **NO** | | Normal Anzeige |
| | | **AUT** | | Automatische Anzeige |
| | **Pan Angle** | **540** | | Schwenkungsbereich 540° |
| | | **360** | | Schwenkungsbereich 360° |
| | | **180** | | Schwenkungsbereich 180° |
| | **Tilt Angle** | **270** | | Neigungsbereich 270° |
| | | **180** | | Neigungsbereich 180° |
| | | **90** | | Neigungsbereich 90° |
| | **BL. O. P/T Move** | **YES** | | Während Schwenkung/Neigung verdunkeln |
| | | **NO** | | Während Schwenkung/Neigung nicht verdunkeln |
| | **BL. O. Color Move** | **YES** | | Während das Farbrad bewegt verdunkeln |
| | | **NO** | | Während das Farbrad bewegt nicht verdunkeln |
| | **BL. O. Gobo Move** | **YES** | | Während das Goborad bewegt verdunkeln |
| | | **NO** | | Während das Goborad bewegt nicht verdunkeln |

| Hauptebene | Programmierebenen | | | Beschreibung |
|---|---|---|---|---|
| Setup (continuation) | Lamp Settings | On/Off | ON | Schaltet die Lampe ein/aus |
| | | | OFF | |
| | | State/ Power On | ON | Definiert den Status der Lampe beim Einschalten des Produkts |
| | | | OFF | |
| | | Off via DMX | YES | Schaltet das Gerät über den DMX-Controller aus |
| | | | NO | |
| | | On if DMX On | YES | Schaltet die Lampe ein, wenn ein DMX-Signal erkannt wird |
| | | | NO | |
| | | Off if DMX Off | YES | Schaltet die Lampe aus, wenn ein DMX-Signal erkannt wird |
| | | | NO | |
| | | Ignition Delay | 0–255 | Wählt die Verzögerungsdauer zwischen dem Einschalten des Produkts und dem Einschalten der Lampe |
| | | Low Power Delay | 0–255 | Wählt die Dauer der Verzögerungs aus, wenn der Verschluss geschlossen ist und die Lampe in den Energiesparmodus wechselt |
| | | Reset Lamp Time | YES | Setzen Sie den Lampentimer auf 0 zurück |
| | | | NO | Lässt die Lampenzeit unverändert |
| | Maintenance Timer | Interval | 10–250 | Definiert die Anzahl der Stunden zwischen den Wartungsarbeiten |
| | | Remaining Time | NO | Zeigt die verbleibende Zeit im Wartungszyklus an |
| | | | RESET | |
| | Reset Function | Pan/Tilt | YES/NO | Setzt einzelne oder alle Funktionen ab Start zurück |
| | | Shutter/ Prism | | |
| | | Color | | |
| | | Gobo | | |
| | | Frost/ Focus | | |
| | | All | | |
| | Factory Settings | YES | | Setzt auf die standardmäßigen Werkseinstellungen zurück |
| | | NO | | |
| Sys Info | Disp Ver | V_ | | Zeigt die angezeigte Version an |
| | P&T Ver | V_ | | Zeigt die Pan / Tilt-Version an |
| | Gobo Ver | V_ | | Zeigt die Gobo-Version an |
| | Prism Ver | V_ | | Zeigt die Prismenversion an |
| | other Ver | V_ | | Zeigt die Basisversion an |
| | Running Mode | _ _ _ | | Zeigt den aktuellen Betriebsmodus an |
| | DMX Address | _ _ _ | | Ziegt aktuelle Persönlichkeit |
| | Lamp On Time | _ _ _ _ | | Zeigt die Lampe pünktlich an |
| | Remain Time | _ _ _ _ | | Zeigt die Lampenwartungszeit an |
| | Temperature1 | _ _ C | | Ziegt die aktuelle Temperatur in °C an |
| | Temperature2 | _ _ C | | |
| | Lamp Voltage | _ _ V | | Zeigt die Lampenspannung an |
| | Lamp Current | _ _ A | | Zeigt den Lampenstrom an |
| | Lamp Power | _ _ _W | | Zeigt die Lampenleistung an |
| | Base Fan 1 | | | Zeigt die Geschwindigkeit des Basislüfters an |
| | Base Fan 2 | _ _ _ _ | | |
| | Base Fan 3 | _ _ _ _ | | |
| | DefogFan5 | _ _ _ _ | | Zeigt die Geschwindigkeit der Lüfter |
| | Lamp Fan 6 | _ _ _ _ | | |
| | Lamp Fan 7 | _ _ _ _ | | |
| | Lamp Fan 8 | _ _ _ _ | | |
| | UID | _ _ _ _ _ _ _ _ _ _ _ _ | | Zeigt UID-Informationen an |

## DMX Werte

### 19CH

| Kanal | Funktion | Wert | Prozent/Einstellung |
|---|---|---|---|
| **1** | **Schwenkung** | 000 ⇔ 255 | 0–100% |
| **2** | **Feinschwenkung** | 000 ⇔ 255 | Feinkontrolle (16-Bit) |
| **3** | **Neigung** | 000 ⇔ 255 | 0–100% |
| **4** | **Feinneigung** | 000 ⇔ 255 | Feinkontrolle (16-Bit) |
| **5** | **S/N Geschwindigkeit** | 000 ⇔ 255 | Schwenkung/Neigung Geschwindigkeit, schnell bis langsam |
| **6** | **Dimmer** | 000 ⇔ 255 | 0–100% |
| **7** | **Feine Dimmer** | 000 ⇔ 255 | Feinkontrolle (16-Bit) |
| **8** | **Shutter** | 000 ⇔ 007 | Keine Funktion |
| | | 008 ⇔ 015 | An |
| | | 016 ⇔ 131 | Synchronisierter Blitz, langsam bis schnell |
| | | 132 ⇔ 167 | Schnell aus, langsam ein (langsam bis schnell) |
| | | 168 ⇔ 203 | Langsam aus, schnell ein (langsam bis schnell) |
| | | 204 ⇔ 239 | Pulse-Effekt, langsam bis schnell |
| | | 240 ⇔ 250 | Zufälliger Effekt, langsam bis schnell |
| | | 251 ⇔ 255 | An |
| **9** | **Farbkreis** | 000 ⇔ 004 | Öffnen |
| | | 005 ⇔ 008 | Rot |
| | | 009 ⇔ 012 | Orange |
| | | 013 ⇔ 016 | Cyan |
| | | 017 ⇔ 020 | Hellgrün |
| | | 021 ⇔ 024 | Hellgelb |
| | | 025 ⇔ 028 | Lavendel |
| | | 029 ⇔ 032 | Rosa |
| | | 033 ⇔ 036 | Dunkelgelb |
| | | 037 ⇔ 040 | Magenta |
| | | 041 ⇔ 044 | Hellblau |
| | | 045 ⇔ 048 | CTO 5600K |
| | | 049 ⇔ 052 | CTO 6500K |
| | | 053 ⇔ 056 | Weiß |
| | | 057 ⇔ 060 | Blau |
| | | 061 ⇔ 127 | Farben teilen |
| | | 128 ⇔ 189 | Farbrolle im Uhrzeigersinn, schnell bis langsam |
| | | 190 ⇔ 193 | Halt |
| | | 194 ⇔ 255 | Farbrolle gegen den Uhrzeigersinn, langsam bis schnell |

| Kanal | Funktion | Wert | Prozent/Einstellung |
|---|---|---|---|
| 10 | Goborad | 000 ⇔ 003 | Öffnen |
| | | 004 ⇔ 006 | Gobo 1 |
| | | 007 ⇔ 009 | Gobo 2 |
| | | 010 ⇔ 012 | Gobo 3 |
| | | 013 ⇔ 015 | Gobo 4 |
| | | 016 ⇔ 018 | Gobo 5 |
| | | 019 ⇔ 021 | Gobo 6 |
| | | 022 ⇔ 024 | Gobo 7 |
| | | 025 ⇔ 027 | Gobo 8 |
| | | 028 ⇔ 030 | Gobo 9 |
| | | 031 ⇔ 033 | Gobo 10 |
| | | 034 ⇔ 036 | Gobo 11 |
| | | 037 ⇔ 039 | Gobo 12 |
| | | 040 ⇔ 042 | Gobo 13 |
| | | 043 ⇔ 045 | Gobo 14 |
| | | 046 ⇔ 048 | Gobo 15 |
| | | 049 ⇔ 051 | Gobo 16 |
| | | 052 ⇔ 055 | Gobo 17 |
| | | 056 ⇔ 059 | Öffnen |
| | | 060 ⇔ 063 | Gobo 1 schütteln, langsam bis schnell |
| | | 064 ⇔ 067 | Gobo 2 schütteln, langsam bis schnell |
| | | 068 ⇔ 071 | Gobo 3 schütteln, langsam bis schnell |
| | | 072 ⇔ 075 | Gobo 4 schütteln, langsam bis schnell |
| | | 076 ⇔ 079 | Gobo 5 schütteln, langsam bis schnell |
| | | 080 ⇔ 083 | Gobo 6 schütteln, langsam bis schnell |
| | | 084 ⇔ 087 | Gobo 7 schütteln, langsam bis schnell |
| | | 088 ⇔ 091 | Gobo 8 schütteln, langsam bis schnell |
| | | 092 ⇔ 095 | Gobo 9 schütteln, langsam bis schnell |
| | | 096 ⇔ 099 | Gobo 10 schütteln, langsam bis schnell |
| | | 100 ⇔ 103 | Gobo 11 schütteln, langsam bis schnell |
| | | 104 ⇔ 107 | Gobo 12 schütteln, langsam bis schnell |
| | | 108 ⇔ 111 | Gobo 13 schütteln, langsam bis schnell |
| | | 112 ⇔ 115 | Gobo 14 schütteln, langsam bis schnell |
| | | 116 ⇔ 119 | Gobo 15 schütteln, langsam bis schnell |
| | | 120 ⇔ 123 | Gobo 16 schütteln, langsam bis schnell |
| | | 124 ⇔ 127 | Gobo 17 schütteln, langsam bis schnell |
| | | 128 ⇔ 189 | Gobo-Scroll im Uhrzeigersinn, schnell bis langsam |
| | | 190 ⇔ 193 | Halt |
| | | 194 ⇔ 255 | Gobo-Scroll gegen den Uhrzeigersinn, langsam bis schnell |
| 11 | Prisma 1 | 000 ⇔ 004 | Keine Funktion |
| | | 005 ⇔ 255 | Prismeneinsatz |
| 12 | Prisma 1 Rotation | 000 ⇔ 127 | Prismeindex |
| | | 128 ⇔ 189 | Drehung im Uhrzeigersinn, langsam bis schnell |
| | | 190 ⇔ 193 | Halt |
| | | 194 ⇔ 255 | Drehung gegen den Uhrzeigersinn, schnell bis langsam |
| 13 | Prisma 2 | 000 ⇔ 004 | Keine Funktion |
| | | 005 ⇔ 255 | Prismeindex |
| 14 | Prisma 2 Rotation | 000 ⇔ 127 | Prismeindex |
| | | 128 ⇔ 189 | Drehung im Uhrzeigersinn, langsam bis schnell |
| | | 190 ⇔ 193 | Halt |
| | | 194 ⇔ 255 | Drehung gegen den Uhrzeigersinn, schnell bis langsam |
| 15 | Fokus | 000 ⇔ 255 | 0–100% |
| 16 | Frosteffekt | 000 ⇔ 255 | 0–100% |

| Kanal | Funktion | Wert | Prozent/Einstellung |
|---|---|---|---|
| 17 | Bewegungsmakros | 000 ⇔ 007 | Keine Funktion |
| | | 008 ⇔ 015 | Effekt 1 |
| | | 016 ⇔ 023 | Effekt 2 |
| | | 024 ⇔ 031 | Effekt 3 |
| | | 032 ⇔ 039 | Effekt 4 |
| | | 040 ⇔ 047 | Effekt 5 |
| | | 048 ⇔ 055 | Effekt 6 |
| | | 056 ⇔ 063 | Effekt 7 |
| | | 064 ⇔ 071 | Effekt 8 |
| | | 072 ⇔ 079 | Effekt 9 |
| | | 080 ⇔ 087 | Effekt 10 |
| | | 088 ⇔ 095 | Effekt 11 |
| | | 096 ⇔ 103 | Effekt 12 |
| | | 104 ⇔ 111 | Effekt 13 |
| | | 112 ⇔ 119 | Effekt 14 |
| | | 120 ⇔ 127 | Effekt 15 |
| | | 128 ⇔ 135 | Effekt 16 |
| | | 136 ⇔ 143 | Effekt 17 |
| | | 144 ⇔ 151 | Effekt 18 |
| | | 152 ⇔ 159 | Effekt 19 |
| | | 160 ⇔ 167 | Effekt 20 |
| | | 168 ⇔ 175 | Effekt 21 |
| | | 176 ⇔ 183 | Effekt 22 |
| | | 184 ⇔ 191 | Effekt 23 |
| | | 192 ⇔ 199 | Effekt 24 |
| | | 200 ⇔ 207 | Effekt 25 |
| | | 208 ⇔ 215 | Effekt 26 |
| | | 216 ⇔ 223 | Effekt 27 |
| | | 224 ⇔ 231 | Effekt 28 |
| | | 232 ⇔ 239 | Effekt 29 |
| | | 240 ⇔ 247 | Effekt 30 |
| | | 248 ⇔ 255 | Effekt 31 |
| 18 | Geschwindigkeit der Bewegungsmakros | 000 ⇔ 255 | Schnell bis langsam |

| Kanal | Funktion | Wert | Prozent/Einstellung |
|---|---|---|---|
| 19 | Steuerung | 000 ⇔ 009 | Keine Funktion |
| | | 010 ⇔ 019 | Lüfter an, langsam bis schnell |
| | | 020 ⇔ 029 | Lüfter ausschalten |
| | | 030 ⇔ 039 | Keine Funktion |
| | | 040 ⇔ 049 | Keine Funktion |
| | | 050 ⇔ 059 | Schneller Pan/Tilt-Modus |
| | | 060 ⇔ 069 | Normaler Pan/Tilt-Modus |
| | | 070 ⇔ 079 | Blackout während Pan/Tilt (3 Sek. Gedrückt halten) |
| | | 080 ⇔ 089 | Pan/Tilt-Blackout deaktivieren (3 Sek. Gedrückt halten) |
| | | 090 ⇔ 099 | Blackout während sich das Farbrad bewegt (3 Sek. Gedrückt halten) |
| | | 100 ⇔ 109 | Farbkreis-Blackout deaktivieren (3 Sek. Gedrückt halten) |
| | | 110 ⇔ 119 | Blackout während sich Goboräder bewegen (3 Sek. Gedrückt halten) |
| | | 120 ⇔ 129 | Goborad-Blackout deaktivieren (3 Sek. Gedrückt halten) |
| | | 130 ⇔ 139 | Lampe an |
| | | 140 ⇔ 149 | Schwenk-/Neige-Reset |
| | | 150 ⇔ 159 | Farbrad zurückgesetzt |
| | | 160 ⇔ 169 | Goborad zurückgesetzt |
| | | 170 ⇔ 179 | Shutter / Prisma zurückgesetzt |
| | | 180 ⇔ 189 | Keine Funktion |
| | | 190 ⇔ 199 | Frost/Fokus/Zoom zurücksetzen |
| | | 200 ⇔ 209 | Alles zurückgesetzt |
| | | 210 ⇔ 219 | Beim Schwenken / Neigen sind alle Funktionen deaktiviert |
| | | 220 ⇔ 229 | Deaktivieren Sie die Blackout-Funktion während des Schwenkens / Neigens |
| | | 230 ⇔ 239 | Lampe aus |
| | | 240 ⇔ 255 | Keine Funktion |

**16CH**

| Kanal | Funktion | Wert | Prozent/Einstellung |
|---|---|---|---|
| **1** | **Schwenkung** | 000 ⇔ 255 | 0–100% |
| **2** | **Feinschwenkung** | 000 ⇔ 255 | Feinkontrolle (16-Bit) |
| **3** | **Neigung** | 000 ⇔ 255 | 0–100% |
| **4** | **Feinneigung** | 000 ⇔ 255 | Feinkontrolle (16-Bit) |
| **5** | **S/N Geschwindigkeit** | 000 ⇔ 255 | Schwenkung/Neigung Geschwindigkeit, schnell bis langsam |
| **6** | **Dimmer** | 000 ⇔ 255 | 0–100% |
| **7** | **Shutter** | 000 ⇔ 007 | Keine Funktion |
| | | 008 ⇔ 015 | An |
| | | 016 ⇔ 131 | Synchronisierter Blitz, langsam bis schnell |
| | | 132 ⇔ 167 | Schnell aus, langsam ein (langsam bis schnell) |
| | | 168 ⇔ 203 | Langsam aus, schnell ein (langsam bis schnell) |
| | | 204 ⇔ 239 | Pulse-Effekt, langsam bis schnell |
| | | 240 ⇔ 250 | Zufälliger Effekt, langsam bis schnell |
| | | 251 ⇔ 255 | An |
| **8** | **Farbkreis** | 000 ⇔ 004 | Öffnen |
| | | 005 ⇔ 008 | Rot |
| | | 009 ⇔ 012 | Orange |
| | | 013 ⇔ 016 | Cyan |
| | | 017 ⇔ 020 | Hellgrün |
| | | 021 ⇔ 024 | Hellgelb |
| | | 025 ⇔ 028 | Lavendel |
| | | 029 ⇔ 032 | Rosa |
| | | 033 ⇔ 036 | Dunkelgelb |
| | | 037 ⇔ 040 | Magenta |
| | | 041 ⇔ 044 | Hellblau |
| | | 045 ⇔ 048 | CTO 5600K |
| | | 049 ⇔ 052 | CTO 6500K |
| | | 053 ⇔ 056 | Weiß |
| | | 057 ⇔ 060 | Blau |
| | | 061 ⇔ 127 | Farben teilen |
| | | 128 ⇔ 189 | Farbrolle im Uhrzeigersinn, schnell bis langsam |
| | | 190 ⇔ 193 | Halt |
| | | 194 ⇔ 255 | Farbrolle gegen den Uhrzeigersinn, langsam bis schnell |

| Kanal | Funktion | Wert | Prozent/Einstellung |
|---|---|---|---|
| 9 | Goborad | 000 ⇔ 003 | Öffnen |
| | | 004 ⇔ 006 | Gobo 1 |
| | | 007 ⇔ 009 | Gobo 2 |
| | | 010 ⇔ 012 | Gobo 3 |
| | | 013 ⇔ 015 | Gobo 4 |
| | | 016 ⇔ 018 | Gobo 5 |
| | | 019 ⇔ 021 | Gobo 6 |
| | | 022 ⇔ 024 | Gobo 7 |
| | | 025 ⇔ 027 | Gobo 8 |
| | | 028 ⇔ 030 | Gobo 9 |
| | | 031 ⇔ 033 | Gobo 10 |
| | | 034 ⇔ 036 | Gobo 11 |
| | | 037 ⇔ 039 | Gobo 12 |
| | | 040 ⇔ 042 | Gobo 13 |
| | | 043 ⇔ 045 | Gobo 14 |
| | | 046 ⇔ 048 | Gobo 15 |
| | | 049 ⇔ 051 | Gobo 16 |
| | | 052 ⇔ 055 | Gobo 17 |
| | | 056 ⇔ 059 | Öffnen |
| | | 060 ⇔ 063 | Gobo 1 schütteln, langsam bis schnell |
| | | 064 ⇔ 067 | Gobo 2 schütteln, langsam bis schnell |
| | | 068 ⇔ 071 | Gobo 3 schütteln, langsam bis schnell |
| | | 072 ⇔ 075 | Gobo 4 schütteln, langsam bis schnell |
| | | 076 ⇔ 079 | Gobo 5 schütteln, langsam bis schnell |
| | | 080 ⇔ 083 | Gobo 6 schütteln, langsam bis schnell |
| | | 084 ⇔ 087 | Gobo 7 schütteln, langsam bis schnell |
| | | 088 ⇔ 091 | Gobo 8 schütteln, langsam bis schnell |
| | | 092 ⇔ 095 | Gobo 9 schütteln, langsam bis schnell |
| | | 096 ⇔ 099 | Gobo 10 schütteln, langsam bis schnell |
| | | 100 ⇔ 103 | Gobo 11 schütteln, langsam bis schnell |
| | | 104 ⇔ 107 | Gobo 12 schütteln, langsam bis schnell |
| | | 108 ⇔ 111 | Gobo 13 schütteln, langsam bis schnell |
| | | 112 ⇔ 115 | Gobo 14 schütteln, langsam bis schnell |
| | | 116 ⇔ 119 | Gobo 15 schütteln, langsam bis schnell |
| | | 120 ⇔ 123 | Gobo 16 schütteln, langsam bis schnell |
| | | 124 ⇔ 127 | Gobo 17 schütteln, langsam bis schnell |
| | | 128 ⇔ 189 | Gobo-Scroll im Uhrzeigersinn, schnell bis langsam |
| | | 190 ⇔ 193 | Halt |
| | | 194 ⇔ 255 | Gobo-Scroll gegen den Uhrzeigersinn, langsam bis schnell |
| 10 | Prisma 1 | 000 ⇔ 004 | Keine Funktion |
| | | 005 ⇔ 255 | Prismeneinsatz |
| 11 | Prisma 1 Rotation | 000 ⇔ 127 | Prismeindex |
| | | 128 ⇔ 189 | Drehung im Uhrzeigersinn, langsam bis schnell |
| | | 190 ⇔ 193 | Halt |
| | | 194 ⇔ 255 | Drehung gegen den Uhrzeigersinn, schnell bis langsam |
| 12 | Prisma 2 | 000 ⇔ 004 | Keine Funktion |
| | | 005 ⇔ 255 | Prismeindex |
| 13 | Prisma 2 Rotation | 000 ⇔ 127 | Prismeindex |
| | | 128 ⇔ 189 | Drehung im Uhrzeigersinn, langsam bis schnell |
| | | 190 ⇔ 193 | Halt |
| | | 194 ⇔ 255 | Drehung gegen den Uhrzeigersinn, schnell bis langsam |
| 14 | Fokus | 000 ⇔ 255 | 0–100% |
| 15 | Frosteffekt | 000 ⇔ 255 | 0–100% |

| Kanal | Funktion | Wert | Prozent/Einstellung |
|---|---|---|---|
| 16 | Steuerung | 000 ⇔ 009 | Keine Funktion |
| | | 010 ⇔ 019 | Lüfter an, langsam bis schnell |
| | | 020 ⇔ 029 | Lüfter ausschalten |
| | | 030 ⇔ 039 | Keine Funktion |
| | | 040 ⇔ 049 | Keine Funktion |
| | | 050 ⇔ 059 | Schneller Pan/Tilt-Modus |
| | | 060 ⇔ 069 | Normaler Pan/Tilt-Modus |
| | | 070 ⇔ 079 | Blackout während Pan/Tilt (3 Sek. Gedrückt halten) |
| | | 080 ⇔ 089 | Pan/Tilt-Blackout deaktivieren (3 Sek. Gedrückt halten) |
| | | 090 ⇔ 099 | Blackout während sich das Farbrad bewegt (3 Sek. Gedrückt halten) |
| | | 100 ⇔ 109 | Farbkreis-Blackout deaktivieren (3 Sek. Gedrückt halten) |
| | | 110 ⇔ 119 | Blackout während sich Goboräder bewegen (3 Sek. Gedrückt halten) |
| | | 120 ⇔ 129 | Goborad-Blackout deaktivieren (3 Sek. Gedrückt halten) |
| | | 130 ⇔ 139 | Lampe an |
| | | 140 ⇔ 149 | Schwenk-/Neige-Reset |
| | | 150 ⇔ 159 | Farbrad zurückgesetzt |
| | | 160 ⇔ 169 | Goborad zurückgesetzt |
| | | 170 ⇔ 179 | Shutter / Prisma zurückgesetzt |
| | | 180 ⇔ 189 | Keine Funktion |
| | | 190 ⇔ 199 | Frost/Fokus/Zoom zurücksetzen |
| | | 200 ⇔ 209 | Alles zurückgesetzt |
| | | 210 ⇔ 219 | Beim Schwenken / Neigen sind alle Funktionen deaktiviert |
| | | 220 ⇔ 229 | Deaktivieren Sie die Blackout-Funktion während des Schwenkens / Neigens |
| | | 230 ⇔ 239 | Lampe aus |
| | | 240 ⇔ 255 | Keine Funktion |

# Over deze handleiding

De Rogue Outcast 1 Beam Beknopte Handleiding (BH) bevat basisinformatie over het product, zoals aansluiting, montage, menu-opties en DMX-waarden. Download de gebruikershandleiding op www.chauvetprofessional.com voor meer informatie.

## Disclaimer

De informatie en specificaties in deze BH kunnen zonder voorafgaande kennisgeving worden gewijzigd.

## BEPERKTE GARANTIE

**GA NAAR ONZE WEBSITE VOOR REGISTRATIE VAN DE GARANTIE EN DE VOLLEDIGE ALGEMENE VOORWAARDEN.**
**Voor klanten in de Verenigde Staten en Mexico:** www.chauvetlighting.com/warranty-registration.
**Voor klanten in het Verenigd Koninkrijk, Ierland, België, Nederland, Luxemburg, Frankrijk en Duitsland:** www.chauvetlighting.eu/warranty-registration.
Chauvet garandeert dat dit product bij normaal gebruik vrij zal blijven van defecten in materiaal en vakmanschap, voor de opgegeven periode en onder voorbehoud van de uitzonderingen en beperkingen die zijn uiteengezet in de volledige beperkte garantie op onze website. Deze garantie geldt uitsluitend voor de oorspronkelijke koper van het product en is niet overdraagbaar. Om onder deze garantie rechten uit te oefenen, moet u een aankoopbewijs overleggen in de vorm van een origineel verkoopbewijs van een geautoriseerde dealer, waarop de naam van het product en de aankoopdatum zichtbaar zijn. ER ZIJN GEEN ANDERE EXPLICIETE OF IMPLICIETE GARANTIES. Deze garantie geeft u specifieke wettelijke rechten. Mogelijk heeft u ook andere rechten die van staat tot staat en van land tot land verschillen. Deze garantie is uitsluitend geldig in de Verenigde Staten, het Verenigd Koninkrijk, Ierland, België, Nederland, Luxemburg, Frankrijk, Duitsland en Mexico. Neem contact op met uw lokale verkoper voor garantievoorwaarden in andere landen.

## Veiligheidsinstructies

- Open het product NIET. Het bevat geen te onderhouden onderdelen.
- KIJK NIET in de lichtbron wanneer het apparaat is ingeschakeld.
- Gebruik dit product NIET als de behuizing, lenzen of kabels beschadigd lijken.
- Sluit dit product NIET aan op een dimmer of een regelweerstand.
- Sluit dit product UITSLUITEND op een geaard en beveiligd stroomcircuit.
- Dit product NIET onderdompelen (IP65). Tijdelijke gebruik buitenshuis is prima.
- Niet voor permanente buiteninstallatie in locaties met extreme weersomstandigheden. Dit is met inbegrip van, maar niet beperkt tot:
  - Blootstelling aan een marien/zout milieu (binnen 5 km van zout water).
  - Waar de gebruikelijke hoge of lage temperaturen van de locatie de temperatuurbereiken in deze handleiding overschrijden.
  - Locaties die kunnen overstromen of onder sneeuw begraven kunnen worden.
  - Andere gebieden waar het product blootstaat aan extreme straling of bijtende substanties.
- LET OP: Bij het verplaatsen van het product uit extreme omgevingen, (bijv. koude vrachtwagen naar warme, vochtige balzaal) kan er condensvorming optreden op de elektronica van het product. Om storingen te vermijden moet het product volledig kunnen acclimatiseren aan de omgeving voordat het op stroom wordt aangesloten.
- LET OP: De behuizing van dit product kan heet zijn wanneer het in bedrijf is.
- Plaats geen ontvlambaar materiaal binnen 50 cm van dit product als het in gebruik is of is aangesloten op het stopcontact.
- GEBRUIK een veiligheidskabel bij het boven het hoofd plaatsen van dit product.
- Om onnodige slijtage te elimineren en zijn levensduur te verlengen, gedurende perioden wanneer het product niet wordt gebruikt, moet u het product van de stroom afsluiten door een aardlekschakelaar om te zetten of door het te ontkoppelen.
- Gebruik UITSLUITEND de montagebeugels of de hendels om dit product te dragen. Draag het product niet aan de bewegende kop.
- Monteer dit product op een plek met voldoende ventilatie, ten minste 50 cm van de aangrenzende oppervlakken.
- Stop in het geval van ernstige operationele problemen onmiddellijk met het gebruik.
- De maximale omgevingstemperatuur bedraagt 45 °C. Gebruik dit product niet bij hogere temperaturen.

## Contact

Van buiten de VS, Verenigd Koninkrijk, Ierland, Benelux, Frankrijk, Duitsland of Mexico kunt u contact opnemen met de distributeur of om ondersteuning vragen dan wel het product retourneren. Raadpleeg Contact Us aan het einde van deze BH voor contactinformatie.

## Wat is inbegrepen

- Rogue Outcast 1 Beam
- Seetronic Powerkon IP65 stroomsnoer
- Omega-beugel met bevestigingsmateriaal
- Beknopte handleiding

## AC-stroom

Dit product heeft een voeding met automatisch bereik die werkt met een ingangsspanning van 100–240 VAC, 50/60 Hz.

### AC-stekker

| Aansluiting | Snoer (VS) | Snoer (Europa) | Schroefkleur |
|---|---|---|---|
| AC Live | Zwart | Bruin | Geel/messing |
| AC Neutraal | Wit | Blauw | Zilver |
| AC Aarde | Groen/geel | Groen/geel | Groen |

**Om onnodige slijtage te elimineren en zijn levensduur te verlengen, gedurende perioden wanneer het product niet wordt gebruikt, moet u het product van de stroom afsluiten door een aardlekschakelaar om te zetten of door het te ontkoppelen.**

### De zekering vervangen

1. Ontkoppel dit product van de stroom.
2. Gebruik een platkopschroevendraaier en schroef de kap van de zekeringshouder los van de behuizing.
3. Verwijder de doorgebrande zekering en vervang het met een werkende zekering van hetzelfde type en met dezelfde waarde.
4. Schroef de kap van de zekeringhouder terug en steek de stekker er weer in.

## DMX-koppeling

De Rogue Outcast 1 Beam kan met een DMX-controller werken met een 5-pins IP-gecertificeerde DMX seriële verbinding. Op www.chauvetprofessional.com. is een DMX basishandleiding verkrijgbaar.

### DMX-aansluiting

De Rogue Outcast 1 Beam gebruikt een 5-pins IP-geclassificeerde DMX-gegevensverbinding voor zijn DMX-persoonlijkheden: **16CH** en **19CH**. Zie de gebruikershandleiding om te verbinden en te configureren voor DMX-werking.

### RDM (apparaatbeheer op afstand)

Remote Device Management of RDM (apparaatbeheer op afstand) is een standaard die het voor DMX-apparaten mogelijk maakt om in twee richtingen te communiceren over bestaande DMX-kabels. De Rogue Outcast 1 Beam ondersteunt het RDM-protocol dat zorgt feedback toelaat bij de bewaking van wijzigingen aan de menu map-opties van. Download de gebruikershandleiding op www.chauvetprofessional.com voor meer informatie.

## Montage

Lees alvorens dit product te monteren alle Veiligheidsinstructies. Gebruik ten minste één montagepunt per product. Controleer of de montageklem het gewicht van het product kan dragen. Ga voor onze Chauvet-serie montageklemmen naar http://trusst.com/productcategory/truss-clamps/.

### Montagediagram van het product

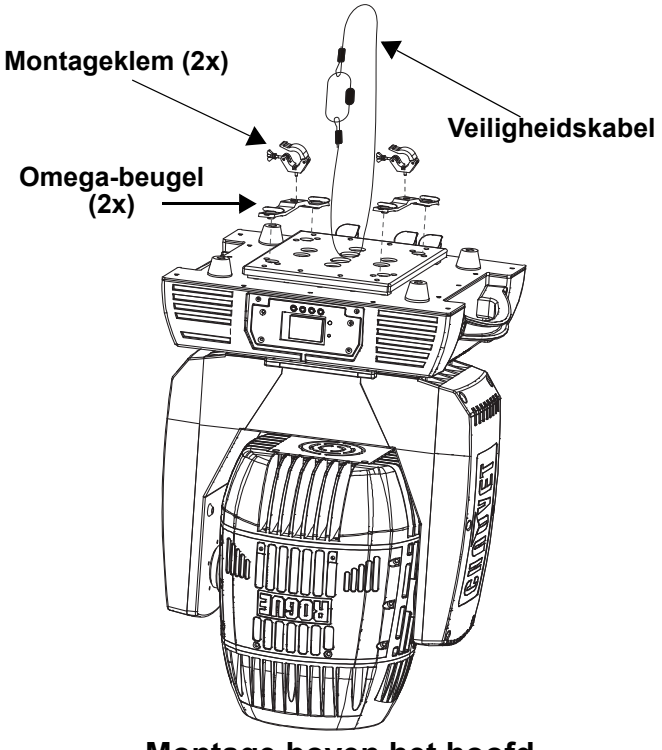


**Montage boven het hoofd**

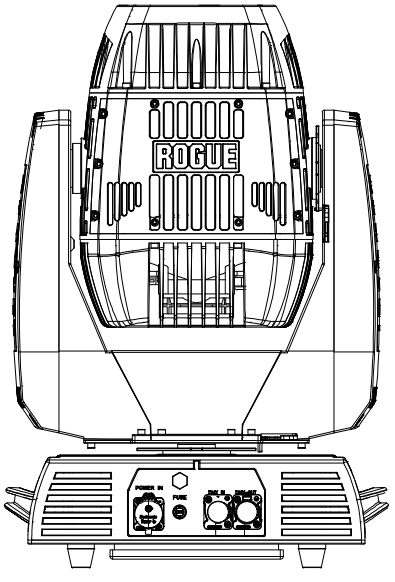


**Plaatsing op de vloer**

## Beschrijving bedieningspaneel

| Toet | Functie |
|---|---|
| **<MENU>** | Sluit het huidige menu of functie af |
| **<ENTER>** | Activeert het huidige getoonde menu of plaatst de huidige geselecteerde waarde in de geselecteerde functie |
| **<UP>** | Navigeert omhoog via het menu of verhoogt de numerieke waarde wanneer in een functie |
| **<DOWN>** | Navigeert omlaag via het menu of verlaagt de numerieke waarde wanneer in een functie |

## Menumap

| Hoofdniveau | Programmeerniveaus | | | Beschrijving |
|---|---|---|---|---|
| **Address** | **001–497** | | | Stelt het startadres in |
| **Run Mode** | **DMX** | **16CH** | | Selecteert de DMX-persoonlijkheid |
| | | **19CH** | | |
| | **Auto Test** | | | Test alle functies automatisch |
| | **Manual Test** | **Pan** | **0–255** | Test en regel alle instellingen handmatig via het bedieningspaneel |
| | | **Pan Fine** | | |
| | | **Tilt** | | |
| | | **Tilt Fine** | | |
| | | **P/T Speed** | | |
| | | **Dimmer** | | |
| | | **Dimmer Fine** | | |
| | | **Shutter** | | |
| | | **Color** | | |
| | | **Gobo** | | |
| | | **Prism1** | | |
| | | **Prism1 Rotate** | | |
| | | **Prism2** | | |
| | | **Prism2 Rotate** | | |
| | | **Focus** | | |
| | | **Frost** | | |
| | | **P/T Macro** | | |
| | | **P/T Ma. Speed** | | |
| | | **Special Function** | | |
| **Setup** | **Pan Reverse** | **YES** | | Omgekeerde zwenkbediening |
| | | **NO** | | Normale zwenkbediening |
| | **Tilt Reverse** | **YES** | | Omgekeerde kantelbediening |
| | | **NO** | | Normale kantelbediening |
| | **Screen Reverse** | **YES** | | Display in ondersteboven oriëntatie |
| | | **NO** | | Display in normale oriëntatie |
| | | **AUT** | | Display in automatische oriëntatie |
| | **Pan Angle** | **540** | | 540° zwenkhoekbereik |
| | | **360** | | 360° zwenkhoekbereik |
| | | **180** | | 180° zwenkhoekbereik |
| | **Tilt Angle** | **270** | | 270° kantelhoekbereik |
| | | **180** | | 180° kantelhoekbereik |
| | | **90** | | 90° kantelhoekbereik |
| | **BL. O. P/T Move** | **YES** | | Verduisteren tijdens kantelen/zwenken |
| | | **NO** | | Niet verduisteren tijdens kantelen/zwenken |
| | **BL. O. Color Move** | **YES** | | Verduisteren tijdens kleurenwiel beweegt |
| | | **NO** | | Niet verduisteren tijdens kleurenwiel beweegt |
| | **BL. O. Gobo Move** | **YES** | | Verduisteren tijdens gobowielen beweegt |
| | | **NO** | | Niet verduisteren tijdens gobowielen beweegt |

| Hoofdniveau | Programmeerniveaus | | | Beschrijving |
|---|---|---|---|---|
| Setup | Lamp Settings | On/Off | YES | Schakelt lamp aan/uit |
| | | | NO | |
| | | State/Power On | YES | Definieert de lampstatus bij het inschakelen van het product |
| | | | NO | |
| | | Off via DMX | YES | Schakelt het apparaat uit via de DMX-controller |
| | | | NO | |
| | | On if DMX On | YES | Schakelt de lamp aan wanneer het DMX-signaal is gedetecteerd |
| | | | NO | |
| | | Off if DMX Off | YES | Schakelt de lamp uit wanneer het DMX-signaal is verbroken |
| | | | NO | |
| | | Ignition Delay | 0–255 | Kiest de vertragingsduur tussen inschakeling van het product en inschakeling van de lamp |
| | | Low Power Delay | 0–255 | Kiest de vertragingsduur wanneer de sluiter is gesloten en de lamp naar een toestand van laag vermogen gaar |
| | | Reset Lamp Time | YES | Reset de lamptijd naar 0 |
| | | | NO | Laat de lamptijd ongewijzigd |
| | Maintenance Timer | Interval | 10–250 | Definieert aantal uren tussen onderhoud |
| | | Remaining Time | NO | Toont hoeveelheid tijd die nog overblijft in de onderhoudscyclus |
| | | | RESET | |
| | Reset Function | Pan/Tilt | YES/NO | Reset individuele functies of alle functies vanaf het opstarten |
| | | Shutter/ Prism | | |
| | | Color | | |
| | | Gobo | | |
| | | Frost/Focus | | |
| | | All | | |
| | Factory Settings | YES | | Reset naar standaard fabrieksintellingen |
| | | NO | | |
| Sys Info | Disp Ver | V_ | | Toont de displayversie |
| | P&T Ver | V_ | | Toont pan/tilt-versie |
| | Gobo Ver | V_ | | Toont de versie van het prisma |
| | Prism Ver | V_ | | Toont gobo-versie |
| | other Ver | V_ | | Toont basisversie |
| | Running Mode | _ _ _ | | Toont de huidige |
| | DMX Address | _ _ _ | | Toont het huidige DMX-adres |
| | Lamp On Time | _ _ _ _ | | Toont lamp op tijd |
| | Remain Time | _ _ _ _ | | Toont lamponderhoudstijd |
| | Temperature1 | _ _ C | | Toont de producttemperatuur in graden °C |
| | Temperature2 | _ _ C | | |
| | Lamp Voltage | _ _ V | | Toont lampspanning |
| | Lamp Current | _ _ A | | Toont lampstroom |
| | Lamp Power | _ _ _W | | Toont lampvermogen |
| | Base Fan 1 | | | Toont de basis ventilatorsnelheid |
| | Base Fan 2 | _ _ _ _ | | |
| | Base Fan 3 | _ _ _ _ | | |
| | DefogFan5 | _ _ _ _ | | Toont snelheid van ventilator |
| | Lamp Fan 6 | _ _ _ _ | | |
| | Lamp Fan 7 | _ _ _ _ | | |
| | Lamp Fan 8 | _ _ _ _ | | |
| | UID | _ _ _ _ _ _ _ _ _ _ _ _ | | Toont UID-informatie |

## DMX-waarden

### 19CH

| Kanaal | Functie | Waarde | Percentage/instelling |
|---|---|---|---|
| **1** | **Zwenken** | 000 ⇔ 255 | 0–100% |
| **2** | **Fijn zwenken** | 000 ⇔ 255 | Fijne controle (16-bits) |
| **3** | **Kantelen** | 000 ⇔ 255 | 0–100% |
| **4** | **Fijn kantelen** | 000 ⇔ 255 | Fijne controle (16-bits) |
| **5** | **Zwenk-/kantelsnelheid** | 000 ⇔ 255 | Snel tot langzaam |
| **6** | **Dimmer** | 000 ⇔ 255 | 0–100% |
| **7** | **Fijne dimmer** | 000 ⇔ 255 | Fijne controle (16-bits) |
| **8** | **Sluiter** | 000 ⇔ 007 | Geen functie |
| | | 008 ⇔ 015 | Open |
| | | 016 ⇔ 131 | Gesynchroniseerde stroboscoop, langzaam tot snel |
| | | 132 ⇔ 167 | Snel sluiten, langzaam open (langzaam tot snel) |
| | | 168 ⇔ 203 | Langzaam sluiten, snel open (langzaam tot snel) |
| | | 204 ⇔ 239 | Pulseffect, langzaam tot snel |
| | | 240 ⇔ 250 | Willekeurig effect van langzaam tot snel |
| | | 251 ⇔ 255 | Open |
| **9** | **Kleurenwiel** | 000 ⇔ 004 | Open |
| | | 005 ⇔ 008 | Rood |
| | | 009 ⇔ 012 | Oranje |
| | | 013 ⇔ 016 | Cyaan |
| | | 017 ⇔ 020 | Lichtgroen |
| | | 021 ⇔ 024 | Lichtgeel |
| | | 025 ⇔ 028 | Lavendel |
| | | 029 ⇔ 032 | Roze |
| | | 033 ⇔ 036 | Donker geel |
| | | 037 ⇔ 040 | Magenta |
| | | 041 ⇔ 044 | Helderblauw |
| | | 045 ⇔ 048 | CTO 5600K |
| | | 049 ⇔ 052 | CTO 6500K |
| | | 053 ⇔ 056 | Wit |
| | | 057 ⇔ 060 | Blauw |
| | | 061 ⇔ 127 | Gespleten kleuren |
| | | 128 ⇔ 189 | Kleurwijziging met de klok mee, snel tot langzaam |
| | | 190 ⇔ 193 | Stop |
| | | 194 ⇔ 255 | Kleurwijziging tegen de klok in, langzaam tot snel |

| Kanaal | Functie | Waarde | Percentage/instelling |
|---|---|---|---|
| 10 | Gobo-wiel | 000 ⇔ 003 | Open |
| | | 004 ⇔ 006 | Gobo 1 |
| | | 007 ⇔ 009 | Gobo 2 |
| | | 010 ⇔ 012 | Gobo 3 |
| | | 013 ⇔ 015 | Gobo 4 |
| | | 016 ⇔ 018 | Gobo 5 |
| | | 019 ⇔ 021 | Gobo 6 |
| | | 022 ⇔ 024 | Gobo 7 |
| | | 025 ⇔ 027 | Gobo 8 |
| | | 028 ⇔ 030 | Gobo 9 |
| | | 031 ⇔ 033 | Gobo 10 |
| | | 034 ⇔ 036 | Gobo 11 |
| | | 037 ⇔ 039 | Gobo 12 |
| | | 040 ⇔ 042 | Gobo 13 |
| | | 043 ⇔ 045 | Gobo 14 |
| | | 046 ⇔ 048 | Gobo 15 |
| | | 049 ⇔ 051 | Gobo 16 |
| | | 052 ⇔ 055 | Gobo 17 |
| | | 056 ⇔ 059 | Open |
| | | 060 ⇔ 063 | Gobo 1 schudden, langzaam tot snel |
| | | 064 ⇔ 067 | Gobo 2 schudden, langzaam tot snel |
| | | 068 ⇔ 071 | Gobo 3 schudden, langzaam tot snel |
| | | 072 ⇔ 075 | Gobo 4 schudden, langzaam tot snel |
| | | 076 ⇔ 079 | Gobo 5 schudden, langzaam tot snel |
| | | 080 ⇔ 083 | Gobo 6 schudden, langzaam tot snel |
| | | 084 ⇔ 087 | Gobo 7 schudden, langzaam tot snel |
| | | 088 ⇔ 091 | Gobo 8 schudden, langzaam tot snel |
| | | 092 ⇔ 095 | Gobo 9 schudden, langzaam tot snel |
| | | 096 ⇔ 099 | Gobo 10 schudden, langzaam tot snel |
| | | 100 ⇔ 103 | Gobo 11 schudden, langzaam tot snel |
| | | 104 ⇔ 107 | Gobo 12 schudden, langzaam tot snel |
| | | 108 ⇔ 111 | Gobo 13 schudden, langzaam tot snel |
| | | 112 ⇔ 115 | Gobo 14 schudden, langzaam tot snel |
| | | 116 ⇔ 119 | Gobo 15 schudden, langzaam tot snel |
| | | 120 ⇔ 123 | Gobo 16 schudden, langzaam tot snel |
| | | 124 ⇔ 127 | Gobo 17 schudden, langzaam tot snel |
| | | 128 ⇔ 189 | Gobowijziging met de klok mee, snel tot langzaam |
| | | 190 ⇔ 193 | Stop |
| | | 194 ⇔ 255 | Gobowijziging tegen de klok in, langzaam tot snel |
| 11 | Prisma 1 | 000 ⇔ 004 | Geen functie |
| | | 005 ⇔ 255 | Inzetstuk van het prisma |
| 12 | Prisma 1 roteren | 000 ⇔ 127 | Prisma-index |
| | | 128 ⇔ 189 | Rotatie met de klok mee, snel tot langzaam |
| | | 190 ⇔ 193 | Stop |
| | | 194 ⇔ 255 | Rotatie tegen de klok in, langzaam tot snel |
| 13 | Prisma 2 | 000 ⇔ 004 | Geen functie |
| | | 005 ⇔ 255 | Prism index |
| 14 | Prisma 2 roteren | 000 ⇔ 127 | Prisma-index |
| | | 128 ⇔ 189 | Rotatie met de klok mee, snel tot langzaam |
| | | 190 ⇔ 193 | Stop |
| | | 194 ⇔ 255 | Rotatie tegen de klok in, langzaam tot snel |
| 15 | Focus | 000 ⇔ 255 | 0–100% |
| 16 | Frost | 000 ⇔ 255 | 0–100% |

| Kanaal | Functie | Waarde | Percentage/instelling |
|---|---|---|---|
| 17 | Bewegingsmacro's | 000 ⇔ 007 | Geen functie |
| | | 008 ⇔ 015 | Effect 1 |
| | | 016 ⇔ 023 | Effect 2 |
| | | 024 ⇔ 031 | Effect 3 |
| | | 032 ⇔ 039 | Effect 4 |
| | | 040 ⇔ 047 | Effect 5 |
| | | 048 ⇔ 055 | Effect 6 |
| | | 056 ⇔ 063 | Effect 7 |
| | | 064 ⇔ 071 | Effect 8 |
| | | 072 ⇔ 079 | Effect 9 |
| | | 080 ⇔ 087 | Effect 10 |
| | | 088 ⇔ 095 | Effect 11 |
| | | 096 ⇔ 103 | Effect 12 |
| | | 104 ⇔ 111 | Effect 13 |
| | | 112 ⇔ 119 | Effect 14 |
| | | 120 ⇔ 127 | Effect 15 |
| | | 128 ⇔ 135 | Effect 16 |
| | | 136 ⇔ 143 | Effect 17 |
| | | 144 ⇔ 151 | Effect 18 |
| | | 152 ⇔ 159 | Effect 19 |
| | | 160 ⇔ 167 | Effect 20 |
| | | 168 ⇔ 175 | Effect 21 |
| | | 176 ⇔ 183 | Effect 22 |
| | | 184 ⇔ 191 | Effect 23 |
| | | 192 ⇔ 199 | Effect 24 |
| | | 200 ⇔ 207 | Effect 25 |
| | | 208 ⇔ 215 | Effect 26 |
| | | 216 ⇔ 223 | Effect 27 |
| | | 224 ⇔ 231 | Effect 28 |
| | | 232 ⇔ 239 | Effect 29 |
| | | 240 ⇔ 247 | Effect 30 |
| | | 248 ⇔ 255 | Effect 31 |
| 18 | Beweging macrosnelheid | 000 ⇔ 255 | Snel tot langzaam |

| Kanaal | Functie | Waarde | Percentage/instelling |
|---|---|---|---|
| 19 | Regeling | 000 ⇔ 009 | Geen functie |
| | | 010 ⇔ 019 | Ventilator ontdooien aan, langzaam tot snel |
| | | 020 ⇔ 029 | Ventilator ontdooien uit |
| | | 030 ⇔ 039 | Geen functie |
| | | 040 ⇔ 049 | Geen functie |
| | | 050 ⇔ 059 | Zwenken/kantelen snelle modus |
| | | 060 ⇔ 069 | Zwenken/kantelen normale modus |
| | | 070 ⇔ 079 | Verduistering tijdens zwenken/kantelen (3 sec vasthouden) |
| | | 080 ⇔ 089 | Uitschakelen zwenk-/kantelverduistering (3 sec vasthouden) |
| | | 090 ⇔ 099 | Verduistering van kleurwielbeweging (3 sec vasthouden) |
| | | 100 ⇔ 109 | Uitschakelen kleurwielverduistering (3 sec vasthouden) |
| | | 110 ⇔ 119 | Verduistering van beweging van gobowielen (3 sec vasthouden) |
| | | 120 ⇔ 129 | Uitschakelen gobowielverduistering (3 sec vasthouden) |
| | | 130 ⇔ 139 | Lamp aan |
| | | 140 ⇔ 149 | Resetten zwenken/kantelen |
| | | 150 ⇔ 159 | Kleurwiel reset |
| | | 160 ⇔ 169 | Gobowiel reset |
| | | 170 ⇔ 179 | Resetten sluiter/prisma |
| | | 180 ⇔ 189 | Geen functie |
| | | 190 ⇔ 199 | Frost/focus/zoom reset |
| | | 200 ⇔ 209 | Reset alle |
| | | 210 ⇔ 219 | Alle functies verduisteren tijdens zwenken/kantelen |
| | | 220 ⇔ 229 | Alle functies verduisteren uitschakelen tijdens zwenken/kantelen |
| | | 230 ⇔ 239 | Lamp uit |
| | | 240 ⇔ 255 | Geen functie |

**16CH**

| Kanaal | Functie | Waarde | Percentage/instelling |
|---|---|---|---|
| **1** | **Zwenken** | 000 ⇔ 255 | 0–100% |
| **2** | **Fijn zwenken** | 000 ⇔ 255 | Fijne controle (16-bits) |
| **3** | **Kantelen** | 000 ⇔ 255 | 0–100% |
| **4** | **Fijn kantelen** | 000 ⇔ 255 | Fijne controle (16-bits) |
| **5** | **Zwenk-/kantelsnelheid** | 000 ⇔ 255 | Snel tot langzaam |
| **6** | **Dimmer** | 000 ⇔ 255 | 0–100% |
| **7** | **Sluiter** | 000 ⇔ 007 | Geen functie |
| | | 008 ⇔ 015 | Open |
| | | 016 ⇔ 131 | Gesynchroniseerde stroboscoop, langzaam tot snel |
| | | 132 ⇔ 167 | Snel sluiten, langzaam open (langzaam tot snel) |
| | | 168 ⇔ 203 | Langzaam sluiten, snel open (langzaam tot snel) |
| | | 204 ⇔ 239 | Pulseffect, langzaam tot snel |
| | | 240 ⇔ 250 | Willekeurig effect van langzaam tot snel |
| | | 251 ⇔ 255 | Open |
| **8** | **Kleurenwiel** | 000 ⇔ 004 | Open |
| | | 005 ⇔ 008 | Rood |
| | | 009 ⇔ 012 | Oranje |
| | | 013 ⇔ 016 | Cyaan |
| | | 017 ⇔ 020 | Lichtgroen |
| | | 021 ⇔ 024 | Lichtgeel |
| | | 025 ⇔ 028 | Lavendel |
| | | 029 ⇔ 032 | Roze |
| | | 033 ⇔ 036 | Donker geel |
| | | 037 ⇔ 040 | Magenta |
| | | 041 ⇔ 044 | Helderblauw |
| | | 045 ⇔ 048 | CTO 5600K |
| | | 049 ⇔ 052 | CTO 6500K |
| | | 053 ⇔ 056 | Wit |
| | | 057 ⇔ 060 | Blauw |
| | | 061 ⇔ 127 | Gespleten kleuren |
| | | 128 ⇔ 189 | Kleurwijziging met de klok mee, snel tot langzaam |
| | | 190 ⇔ 193 | Stop |
| | | 194 ⇔ 255 | Kleurwijziging tegen de klok in, langzaam tot snel |

| Kanaal | Functie | Waarde | Percentage/instelling |
|---|---|---|---|
| 9 | Gobo-wiel | 000 ⇔ 003 | Open |
| | | 004 ⇔ 006 | Gobo 1 |
| | | 007 ⇔ 009 | Gobo 2 |
| | | 010 ⇔ 012 | Gobo 3 |
| | | 013 ⇔ 015 | Gobo 4 |
| | | 016 ⇔ 018 | Gobo 5 |
| | | 019 ⇔ 021 | Gobo 6 |
| | | 022 ⇔ 024 | Gobo 7 |
| | | 025 ⇔ 027 | Gobo 8 |
| | | 028 ⇔ 030 | Gobo 9 |
| | | 031 ⇔ 033 | Gobo 10 |
| | | 034 ⇔ 036 | Gobo 11 |
| | | 037 ⇔ 039 | Gobo 12 |
| | | 040 ⇔ 042 | Gobo 13 |
| | | 043 ⇔ 045 | Gobo 14 |
| | | 046 ⇔ 048 | Gobo 15 |
| | | 049 ⇔ 051 | Gobo 16 |
| | | 052 ⇔ 055 | Gobo 17 |
| | | 056 ⇔ 059 | Open |
| | | 060 ⇔ 063 | Gobo 1 schudden, langzaam tot snel |
| | | 064 ⇔ 067 | Gobo 2 schudden, langzaam tot snel |
| | | 068 ⇔ 071 | Gobo 3 schudden, langzaam tot snel |
| | | 072 ⇔ 075 | Gobo 4 schudden, langzaam tot snel |
| | | 076 ⇔ 079 | Gobo 5 schudden, langzaam tot snel |
| | | 080 ⇔ 083 | Gobo 6 schudden, langzaam tot snel |
| | | 084 ⇔ 087 | Gobo 7 schudden, langzaam tot snel |
| | | 088 ⇔ 091 | Gobo 8 schudden, langzaam tot snel |
| | | 092 ⇔ 095 | Gobo 9 schudden, langzaam tot snel |
| | | 096 ⇔ 099 | Gobo 10 schudden, langzaam tot snel |
| | | 100 ⇔ 103 | Gobo 11 schudden, langzaam tot snel |
| | | 104 ⇔ 107 | Gobo 12 schudden, langzaam tot snel |
| | | 108 ⇔ 111 | Gobo 13 schudden, langzaam tot snel |
| | | 112 ⇔ 115 | Gobo 14 schudden, langzaam tot snel |
| | | 116 ⇔ 119 | Gobo 15 schudden, langzaam tot snel |
| | | 120 ⇔ 123 | Gobo 16 schudden, langzaam tot snel |
| | | 124 ⇔ 127 | Gobo 17 schudden, langzaam tot snel |
| | | 128 ⇔ 189 | Gobowijziging met de klok mee, snel tot langzaam |
| | | 190 ⇔ 193 | Stop |
| | | 194 ⇔ 255 | Gobowijziging tegen de klok in, langzaam tot snel |
| 10 | Prisma 1 | 000 ⇔ 004 | Geen functie |
| | | 005 ⇔ 255 | Inzetstuk van het prisma |
| 11 | Prisma 1 roteren | 000 ⇔ 127 | Prisma-index |
| | | 128 ⇔ 189 | Rotatie met de klok mee, snel tot langzaam |
| | | 190 ⇔ 193 | Stop |
| | | 194 ⇔ 255 | Rotatie tegen de klok in, langzaam tot snel |
| 12 | Prisma 2 | 000 ⇔ 004 | Geen functie |
| | | 005 ⇔ 255 | Prism index |
| 13 | Prisma 2 roteren | 000 ⇔ 127 | Prisma-index |
| | | 128 ⇔ 189 | Rotatie met de klok mee, snel tot langzaam |
| | | 190 ⇔ 193 | Stop |
| | | 194 ⇔ 255 | Rotatie tegen de klok in, langzaam tot snel |
| 14 | Focus | 000 ⇔ 255 | 0–100% |
| 15 | Frost | 000 ⇔ 255 | 0–100% |

| Kanaal | Functie | Waarde | Percentage/instelling |
|---|---|---|---|
| 16 | Regeling | 000 ⇔ 009 | Geen functie |
| | | 010 ⇔ 019 | Ventilator ontdooien aan, langzaam tot snel |
| | | 020 ⇔ 029 | Ventilator ontdooien uit |
| | | 030 ⇔ 039 | Geen functie |
| | | 040 ⇔ 049 | Geen functie |
| | | 050 ⇔ 059 | Zwenken/kantelen snelle modus |
| | | 060 ⇔ 069 | Zwenken/kantelen normale modus |
| | | 070 ⇔ 079 | Verduistering tijdens zwenken/kantelen (3 sec vasthouden) |
| | | 080 ⇔ 089 | Uitschakelen zwenk-/kantelverduistering (3 sec vasthouden) |
| | | 090 ⇔ 099 | Verduistering van kleurwielbeweging (3 sec vasthouden) |
| | | 100 ⇔ 109 | Uitschakelen kleurwielverduistering (3 sec vasthouden) |
| | | 110 ⇔ 119 | Verduistering van beweging van gobowielen (3 sec vasthouden) |
| | | 120 ⇔ 129 | Uitschakelen gobowielverduistering (3 sec vasthouden) |
| | | 130 ⇔ 139 | Lamp aan |
| | | 140 ⇔ 149 | Resetten zwenken/kantelen |
| | | 150 ⇔ 159 | Kleurwiel reset |
| | | 160 ⇔ 169 | Gobowiel reset |
| | | 170 ⇔ 179 | Resetten sluiter/prisma |
| | | 180 ⇔ 189 | Geen functie |
| | | 190 ⇔ 199 | Frost/focus/zoom reset |
| | | 200 ⇔ 209 | Reset alle |
| | | 210 ⇔ 219 | Alle functies verduisteren tijdens zwenken/kantelen |
| | | 220 ⇔ 229 | Alle functies verduisteren uitschakelen tijdens zwenken/kantelen |
| | | 230 ⇔ 239 | Lamp uit |
| | | 240 ⇔ 255 | Geen functie |

## Contact Us

| General Information | Technical Support |
|---|---|
| **Chauvet World Headquarters** | |
| Address: 5200 NW 108th Ave.<br>Sunrise, FL 33351<br>Voice: (954) 577-4455<br>Fax: (954) 929-5560<br>Toll Free: (800) 762-1084 | Voice: (844) 393-7575<br>Fax: (954) 756-8015<br>Email: chauvetcs@chauvetlighting.com<br><br>Website: www.chauvetprofessional.com |
| **Chauvet Europe Ltd.** | |
| Address: Unit 1C<br>Brookhill Road Industrial Estate<br>Pinxton, Nottingham, UK<br>NG16 6NT<br>Voice: +44 (0) 1773 511115<br>Fax: +44 (0) 1773 511110 | Email: UKtech@chauvetlighting.eu<br><br>Website: www.chauvetprofessional.eu |
| **Chauvet Europe BVBA** | |
| Address: Stokstraat 18<br>9770 Kruishoutem<br>Belgium<br>Voice: +32 9 388 93 97 | Email: BNLtech@chauvetlighting.eu<br><br>Website: www.chauvetprofessional.eu |
| **Chauvet France** | |
| Address: 3, Rue Ampère<br>91380 Chilly-Mazarin<br>France<br>Voice: +33 1 78 85 33 59 | Email: FRtech@chauvetlighting.fr<br><br>Website: www.chauvetprofessional.eu |
| **Chauvet Germany** | |
| Address: Bruno-Bürgel-Str. 11<br>28759 Bremen<br>Germany<br>Voice: +49 421 62 60 20 | Email: DEtech@chauvetlighting.de<br><br>Website: www.chauvetprofessional.eu |
| **Chauvet Mexico** | |
| Address: Av. de las Partidas 34 - 3B<br>(Entrance by Calle 2)<br>Zona Industrial Lerma<br>Lerma, Edo. de México, CP 52000<br>Voice: +52 (728) 690-2010 | Email: servicio@chauvet.com.mx<br><br>Website: www.chauvetprofessional.mx |

Visit the applicable website above to verify our contact information and instructions to request support. Outside the U.S., U.K., Ireland, Mexico, France, Germany, or Benelux, contact the dealer of record.

UL 1573
CSA C22.2 No. 166
E113093